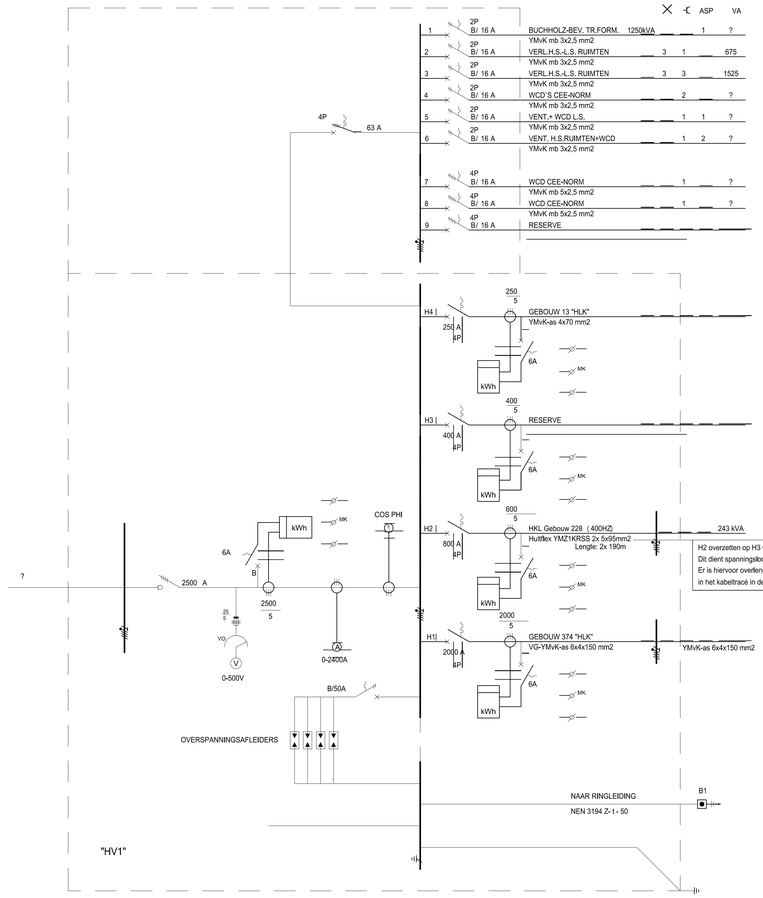

SCHEMA HOOFDVERDEELKAST "HV1"

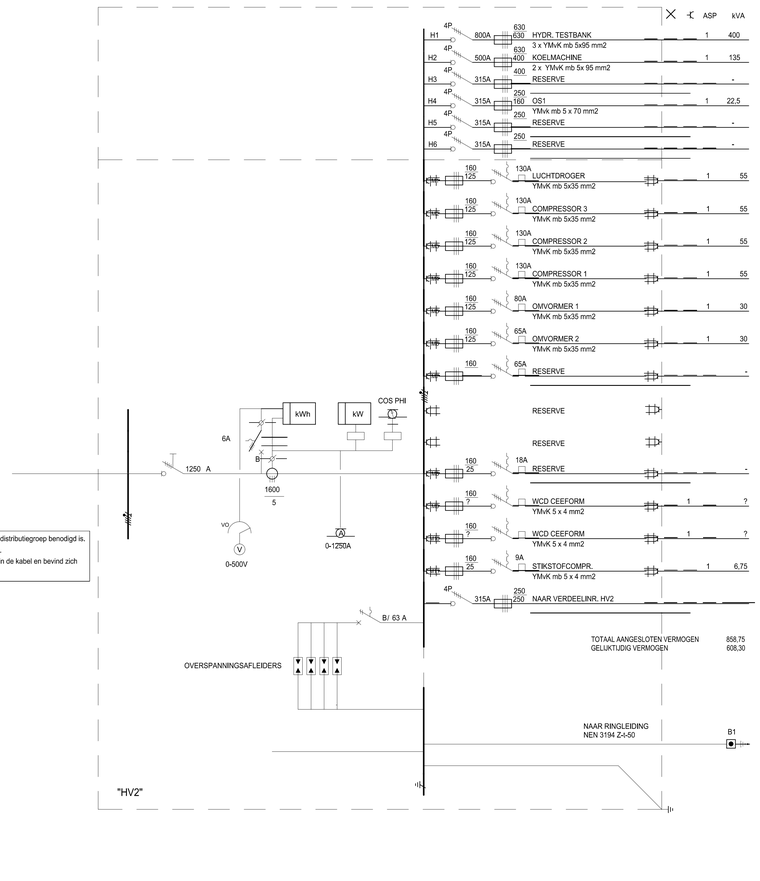

SCHEMA VERDEELINRICHTING HV2

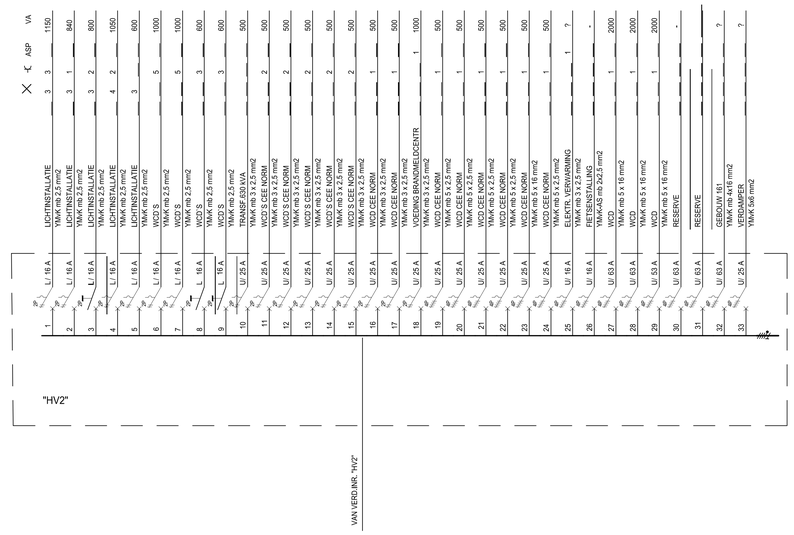

SCHEMA VERDEELINRICHTING "HV2"

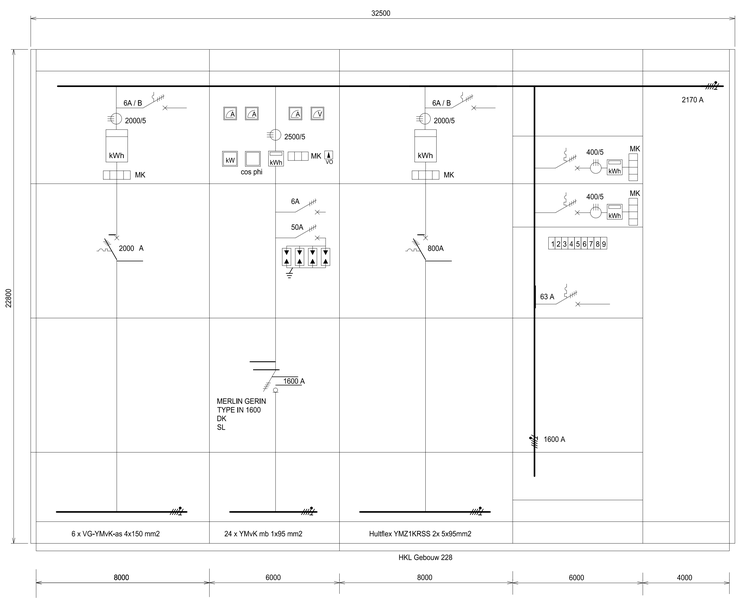

AANZICHT KAST VERDEELINRICHTING HV1

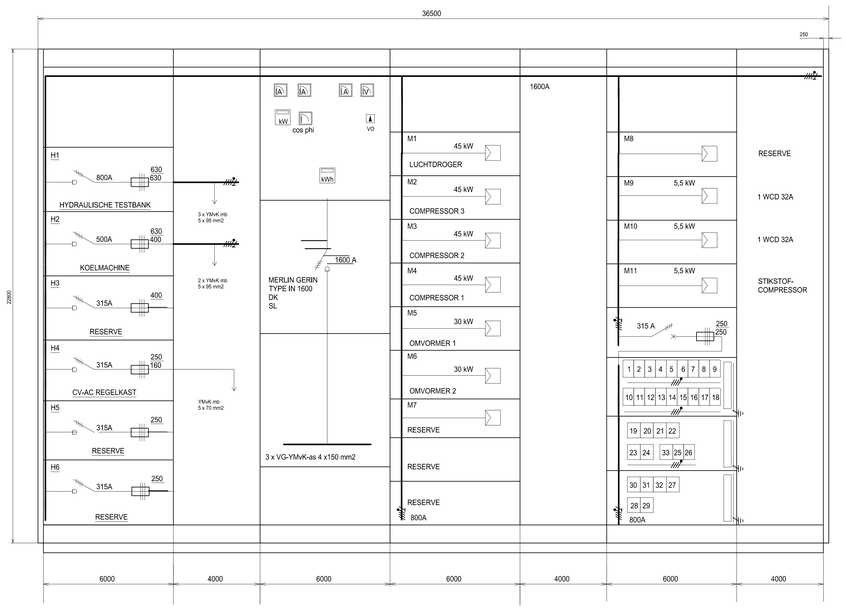

AANZICHT KAST VERDEELINRICHTING HV2

WIJZ.	DATUM	VAK.	OMSCHRIJVING	GETEKEND	GEC.	GEZ.
B	15-04-2020	ET	Revisie Enderburg 400HZ dock 9 t/m 12, gebouw 228	RM	MV	MV
A	18-01-13	ET	REVISIE NEN3140 INSPECTIE 2012	PDO/EVENHUIS		

WERK: VLIEGBASIS WOENSDRECHT GEBOUW 376

BESTEKNR: 56.201.3100.001 TEKENING IN 7 BLADEN, BLAD E02 / ___

ONDERWERP: ELEKTRISCHE KRACHTINSTALLATIE

Commando Diensten Centra — Ministerie van Defensie, DVD, Dienst Vastgoed Defensie

Schaal:	1:100	DATUM
Getekend:	TES	05-10-2006
Gecontroleerd:	G. KOKS	
Gezien:	W. VERWIJMEREN	

TEKENING FORMAAT	ARCHIEF NR:	DIS.	OBJECTNR.	SYSNR.	CAT.	JAAR	VOLGNR.
A0		04	49G01			2006	

REPRODUCEREN ZONDER TOESTEMMING VOORAF IS NIET TOEGESTAAN

RANGNUMMER:

FILE: 49G01 376 E02 .DGN REF FILE: .DGN

REF FILE: .DGN REF FILE: .DGN PLOTSCHAAL: PLOTDATUM: $$PLOTDATUM