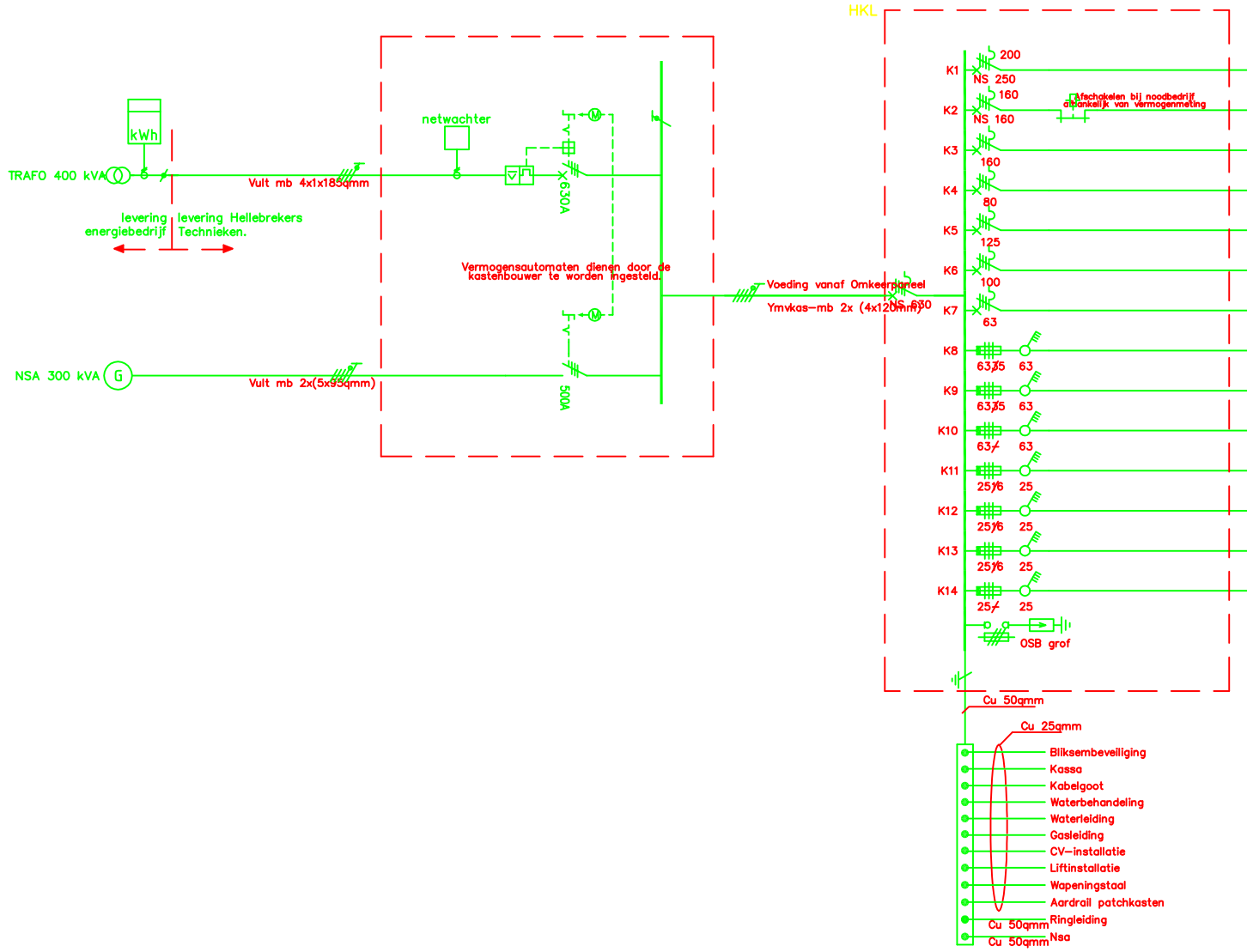

Omschrijving	X	O						VA	Gel.%	VVA	L1	L2	L3	
	39	421	336	459	41	33	13	610358		446517	57007	47339	42129	
Verdeelinrichting LKA	33	417	237	369	4	20	1	239724	100	68277	60751	54266	53252	-> kast : LKA
(2x) YMvKmb \ 750 - 5 x 50 mm2 Koelmachine							1	65000	80	52000	17333	17333	17333	
YMvKmb \ 750 - 5 x 70 mm2 Reserve								0	100	0	0	0	0	
Verdeelinrichting LKWP1	4		19	16	7		2	53769	100	43241	15386	13654	14194	-> kast : LKWP1
YMvKmb \ 750 - 5 x 25 mm2 Verdeelinrichting LKWP2			22	31	25	2	1	121522	100	87808	29467	30009	28319	-> kast : LKWP2
YMvKmb \ 750 - 5 x 50 mm2 Regelkast RK-1							1	40000	80	32000	10666	10666	10666	
YMvKmb \ 750 - 5 x 25 mm2 Verdeelinrichting LKR	2		40	21	3	7	2	38818	100	31584	12383	10447	8751	-> kast : LKR
YMvKas \ 750 - 5 x 16 mm2 Verdeelinrichting LKP (UPS)			2	5		2	1	10601	100	7739	2741	3313	1683	-> kast : LKP
YMvKmb \ 750 - 5 x 6 mm2 Verdeelinrichting LKS		4	16	17	2	2	1	23549	100	15878	5618	4989	5269	-> kast : LKS
YMvKas \ 750 - 4 x 6 mm2 Reserve								0	100	0	0	0	0	
Personenlift							1	7900	40	3160	1053	1053	1053	
YMvKmb \ 750 - 5 x 4 mm2 Goederenlift							1	6875	40	2750	916	916	916	
YMvKmb \ 750 - 5 x 4 mm2 Hydrofoor							1	2600	80	2080	693	693	693	
YMvKmb \ 750 - 5 x 2,5 mm2 Reserve								0	100	0	0	0	0	

Totaal vermogen (VA)610358

Totaal te verwachten vermogen (VVA)446517 x 90% = 392755

project:	EP50072139 Brandweer Hilversum					nsa type:	Broadcrown BCJD 300S				
opgesteld:	bdl					besturing:	Deepsea 5310				
kabel	van	klem	nr.			type	naar	klem	nr.		verklaring
C1	HVD	X			N	kabeldiameter	NSA	X	N		Hoofdstroomkabel generator
					L1	afhankelijk van			L1		(draaiveld rechts)
					L2	generator vermogen			L2		
					L3	en wijze van aanleg			L3		
					Pe				Pe		
C2	HVD	X			L1	5x2.5mm²	NSA	L	F5	2A	batterijlader
	net/nood	X			L2	(soepel jobarcoflex)		N	71		Nul
	groep	X			L3	L3 niet gebruiken		L	F6	10A	koelwaterverwarming
	16A	X			N			N	61		Nul
					Pe			Pe			
C3	HVD	X				2x1mm²	NSA	TB	5		startcommando
		X				(soepel jobarcoflex)		TB	6		potenetiaal vrij
B1	Klant	X				5x1mm²	NSA	13K			storingsmelding NSA
		X				(soepel jobarcoflex)		14K			NO (potentiaalvrij
		X						13E			aggregaat draait
		X						14E			NO (potentiaalvrij

RENVOOI

Opmerkingen

- Niet benoemde klemnummers zijn de nulklemmen
- Merk kast: n.t.b.
- Materiaal kast: n.t.b.
- Met de vermogens, waar de beveiliging mee bereikbaar is wordt gekeken naar de hoogst belaste fase.
- Afzekerwaarde van de overspannings beveiliging n.t.b. opgave door kastenbouwer

Onderdeel:
Installatieschema HKL

Project:
Hilversum, Nieuwbouw brandweerkazerne

	Init:	Datum:
Get.	GdR	11-02-08
Wijz1	JvD	17-07-08
Wijz.		
Wijz.		
Wijz.		
Wijz.		
Wijz.		
Wijz.		
Wijz.		
Wijz.		

HELLEBREKERS TECHNIEKEN
Marconiweg 28 postbus 6, 8070 AA Nunspeet
Tel.: 0341-252688 Fax.: 0341-257564
e-mail: mail@hellebrekers.nl Vni-Uneto-Recon-Lisa

Schaal: N.V.T
Formaat: A2
Projectstatus: Opgeleverd
Dicipline: Elektra
Projectnummer: 60089
Tekeningstatus: Revisie
Tekeningnummer: E-115

© Hellebrekers Technieken
Deze tekening mag niet worden verveelvoudigd en/of openbaar worden gemaakt d.m.v. druk, fotokopie, microfilm of welke wijze dan ook, zonder voorafgaande schriftelijke toestemming van Hellebrekers Technieken of worden gebruikt voor enig ander werk dan waarvoor deze is vervaardigd.

Xrefnaam: