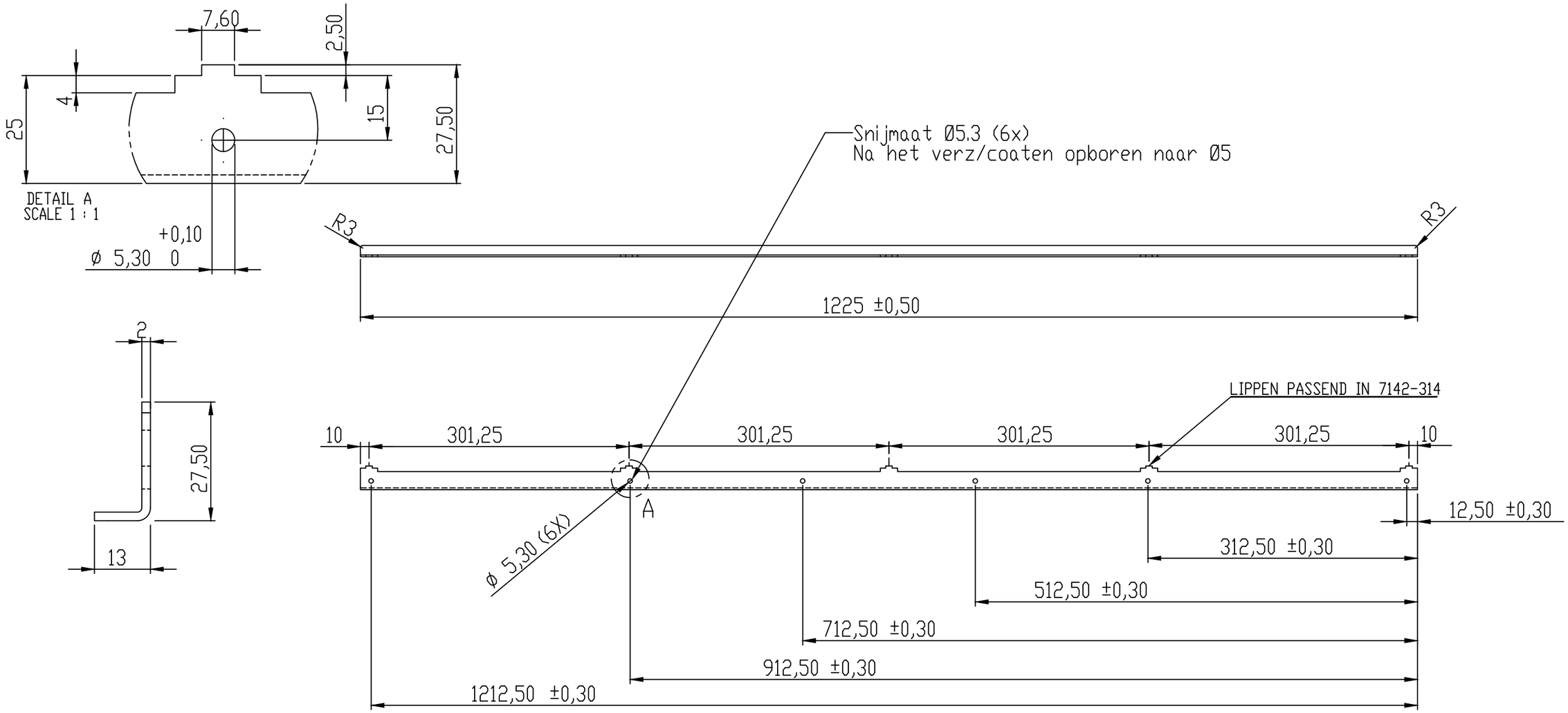

ALGEMENE TOLERANTIE: ± 0.3MM

MATERIAAL: PLAATSTAAL 2MM
WERKSTOFNR: 1.0038

	WIJZ: F	Gaten opboren naar Ø5	15-01-2020	MG
	REV.	WIJZIGINGEN	DATUM	PAR.

Maaiveld fietsparkeren	DATUM:	13-12-1999
	GETEKEND:	M.v.d.Goor
OMSCHRIJVING: HOEKPROFIEL DEURSTIJL EIND LINKS	SCHAAL:	1:5
	FORMAAT:	A3
ProRail	Tolerantie Klasse: ISO 2768-m Ruwheids Klasse:	WERKNR: –
		CONC/DEF: –
	MATEN IN MM (TENZIJ ANDERS VERMELD)	GEKONTR: –
	AMERIKAANSE PROJECTIE	7142-316 — BLAD: 1/1

ALLE RECHTEN VOORBEHOUDEN. VERVEELVOUDIGING OF OPENBARING, GEHEEL OF GEDEELTELIJK, IS NIET TOEGESTAAN ZONDER SCHRIFTELIJKE TOESTEMMING VAN DE AANVERGEREHENDE.

ALL RIGHTS ARE RESERVED. REPRODUCTION IN WHOLE OR IN PART IS PROHIBITED WITHOUT THE WRITTEN CONSENT OF THE COPYRIGHT OWNER.