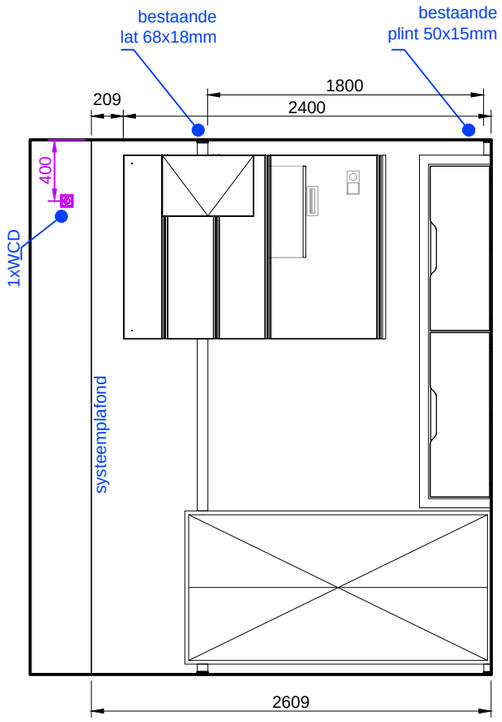

linker zijaanzicht 1:40

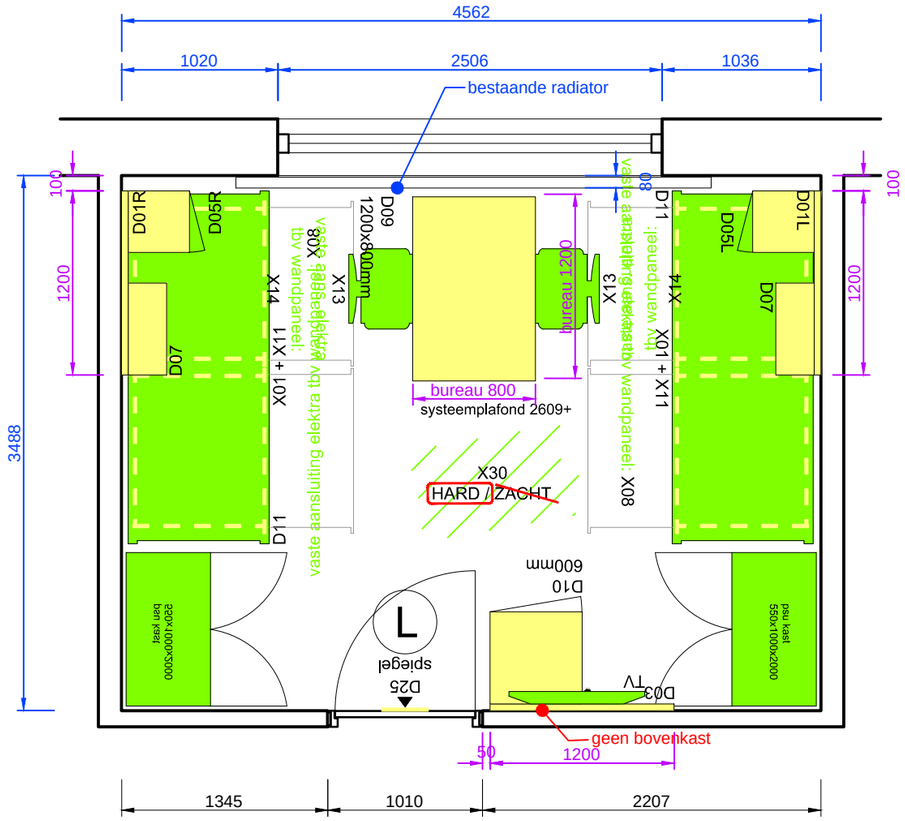

plattegrond 1:40

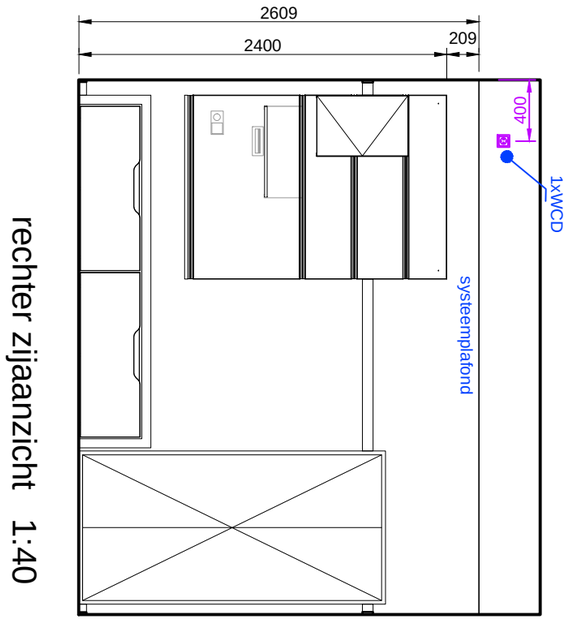

rechter zijaanzicht 1:40

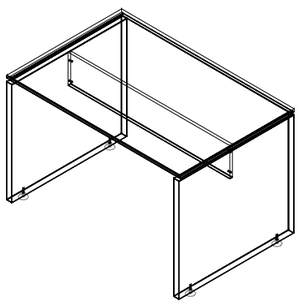

BUREAU

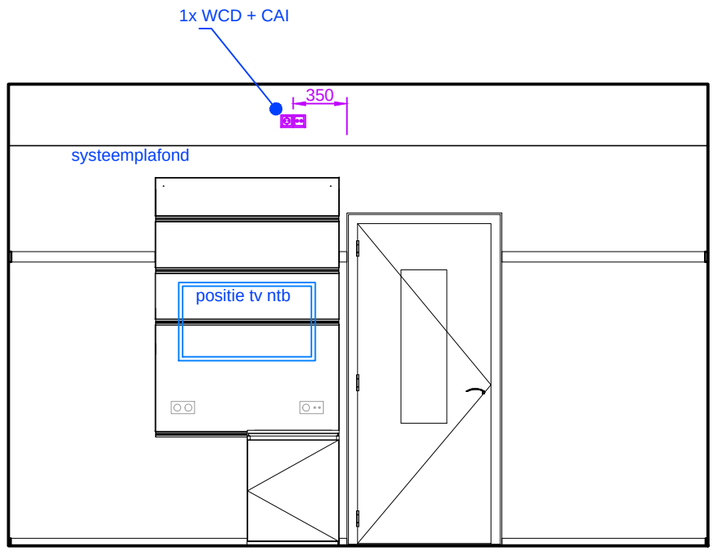

voorzijaanzicht 1:40

blauw= gemeten/ bestaand WCD
paars = positie meubels/ nieuw WCD

DEFINITIEF

Begane grond kamer:
A108 - A110 - A113 - A114 - A117
B105 - B106 - B108 - B110 - B111 - B114 - B115 - B118
C108 - C110 - C113 - C114 - C117
D105 - D106 - D108 - D110 - D111 - D114 - D115 - D118

1e etage kamer:
A204 - A206 - A208 - A211 - A212 - A215
B205 - B206 - B208 - B210 - B211 - B214 - B215 - B218
C204 - C206 - C208 - C211 - C212 - C215
D205 - D206 - D208 - D210 - D211 - D214 - D215 - D218

M | PU1 | PU2 | PU3

COORS BEYOND INTERIORS

Nikkelstraat 17
2984 AM
Ridderkerk

Postbus 2054
2980 CB
Ridderkerk

PHONE +31 (0)180 802 100
MAIL info@coors.nl
CHECK coors.nl

Projekt: MinDef Gilze Rijen, gebouw 329
Onderdeel: 2 PERSOONSKAMER
Opdrachtgever: Facilitair Bedrijf Defensie
Schaal: 1:40
Datum: 14-10-20
Getekend: hans huitinck
Werknummer: 204564
tek.nr - bladnr.: 075-005

wijzigingen:
A: 15-10-20 FN
B: 27-11-20 FN
C: 04-05-21 HH
D:
E:
F:
G:
H:

TE204564_075_14-10-20_B_27-11-20_plattegrond.dwg