REGELKAST RK3A

PROJECT : KANTOORGEBOUW ITS KADASTER - APELDOORN

ADVISEUR : GRONTMIJ

INSTALLATEUR : KROPMAN INSTALLATIETECHNIEK BV - NIJMEGEN

REGELFIRMA : KROPMAN BV - NIJMEGEN

PANEELBOUWER : V en M bv - APELDOORN

STATUS : REVISIE 20-10-2015

Inhoudsopgave

BLADNR.	OMSCHRIJVING	GEWIJZ. DATUM	BLADNR.	OMSCHRIJVING	GEWIJZ. DATUM
1	VOORBLAD	20-10-2015			
2	INHOUDSOPGAVE : 1 - 10	20-10-2015			
3	MATERIAALLIJST	20-10-2015			
4	HOOFDSTROOMSCHEMA	20-10-2015			
5	STUURSTROOMSCHEMA	20-10-2015			
6	KASTAANZICHT EN -INDELING	20-10-2015			
7	X0 VOEDINGSKLEMMEN 230/400V	20-10-2015			
8	X1 AANSLUITKLEMMEN 230/400V	20-10-2015			
9	X2 AANSLUITKLEMMEN 230V	20-10-2015			
10	X3 AANSLUITKLEMMEN 24V	20-10-2015			

A B C D E F G WIJZ. DATUM

KROPMAN INSTALLATIETECHNIEK

OMSCHRIJVING:
INHOUDSOPGAVE : 1 - 10

REVISIE

PROJECT:
KANTOORGEBOUW ITS KADASTER - APELDOORN

ADVISEUR: GRONTMIJ
INSTALLATEUR: KROPMAN INSTALLATIETECHNIEK BV - NIJMEGEN

REGELKAST : RK3A
ORDERNR. : 2941401
TEK.NR. :
PL/PE/TK : WP/PB/PB
ONTW.DATUM : 20-10-2015

CODE

6 K 2

- 6 — BLADNUMMER
- K — BENAMING
- 2 — PADNUMMER

	M	V	
PADNUMMER	7-5	7-5	WISSELCONTACT OP BL.7 PADNR.5
BENAMING	8-6		MAAKCONTACT OP BL.8 PADNR.6
BLADNUMMER		9-4	VERBREEKCONTACT OP BL.9 PADNR.4

DI	- DIGITALE INGANG
AI	- ANALOGE INGANG
UI	- UNIVERSELE INGANG
DO/DU	- DIGITALE UITGANG
AO/AU	- ANALOGE UITGANG

AANSLUITKLEMMEN

X0 = VOEDINGSKLEMMEN 230/400V
X1 = HOOFDSTROOMKLEMMEN 230/400V
X2 = STUURSTROOMKLEMMEN 230V
X3 = STUURSTROOMKLEMMEN 24V
X4 = MEETLEIDINGKLEMMEN
X5 = VREEMDE SPANNING
X6 = DATACOMMUNICATIE

AANSLUITKLEMMEN IN DE SCHAKELKAST

AARDRAIL

DRAADKLEUREN

HOOFDSTROOM 230/400VAC	FASE L1, L2, L3 SCHAKELDRAAD NUL AARDE	ZWART ZWART LICHTBLAUW GEEL/GROEN
STUURSTROOM 230VAC	FASE SCHAKELDRAAD NUL AARDE	BRUIN ZWART LICHTBLAUW GEEL/GROEN
STUURSTROOM 24VAC	FASE SCHAKELDRAAD NUL	ORANJE ORANJE WIT
STUURSTROOM 24VDC	+ SCHAKELDRAAD -	GEEL GEEL WIT
STUURSTROOM ≤15VDC	+ SCHAKELDRAAD -	ROOD ROOD WIT
REGELAPPARATUUR	MEETCIRCUIT - AI REGELSIGNAAL - AO/AU/Y DIG. INGANGEN - DI DIG. UITGANGEN - DO/DU	GRIJS GROEN VIOLET VOLGENS GEGEVEN SPANNING
VREEMDE SPANNING		TRANSPARANT
DATA COMMINICATIE	DATA LON-BUS	AFGESCHERMD ZWART EN WIT (GETWISTE KABEL)

MATERIALEN / FABRIKAAT

MATERIALEN	FABRIKAAT
SCHAKELKAST	ELDON
AANSLUITKLEMMEN	WEIDMÜLLER
MAGNEETSCHAKELAAR	EATON
MOTORBEVEILIGINGSSCHAKELAAR	EATON
HULPRELAIS 230V	FINDER 55.33 (3-POLIG)
HULPRELAIS 24V	FINDER 55.34 (4-POLIG)
TIJDRELAIS	FINDER
HAND - KEUZESCHAKELAAR	EATON
HOOFDSCHAKELAAR	EATON/SOCOMEC
ZEKERINGHOUDER	WÖHNER
ZEKERINGAUTOMAAT	EATON
AARDLEKAUTOMAAT	EATON
SIGNAALARMATUUR	CALPE
DRUKKNOP	CALPE
TRANSFORMATOR	BELPA
KASTVERLICHTING	SUNLIT
WANDCONTACTDOOS	CALPE

BEDRADING

MOTORLEIDINGEN MINIMAAL - 2,5mm²
OVERIGE LEIDINGEN - 1,0mm²

CODERINGEN EN SYMBOLEN OVEREENKOMSTIG INTERNATIONALE NORM IEC60617

SPECIALE EISEN

- BEDRUKTE KUNSTSTOF CODEPLAATJES OP EN IN DE KAST
- WARTELS
-
-
-
-

							WIJZ.	DATUM
A	B	C	D	E	F	G		

KROPMAN
INSTALLATIETECHNIEK

OMSCHRIJVING:
MATERIAALLIJST

REVISIE

PROJECT:
KANTOORGEBOUW ITS KADASTER - APELDOORN

ADVISEUR: GRONTMIJ
INSTALLATEUR: KROPMAN INSTALLATIETECHNIEK BV - NIJMEGEN

REGELKAST	:	RK3A
ORDERNR.	:	2941401
TEK.NR.	:	
PL/PE/TK	:	WP/PB/PB
ONTW.DATUM	:	20-10-2015

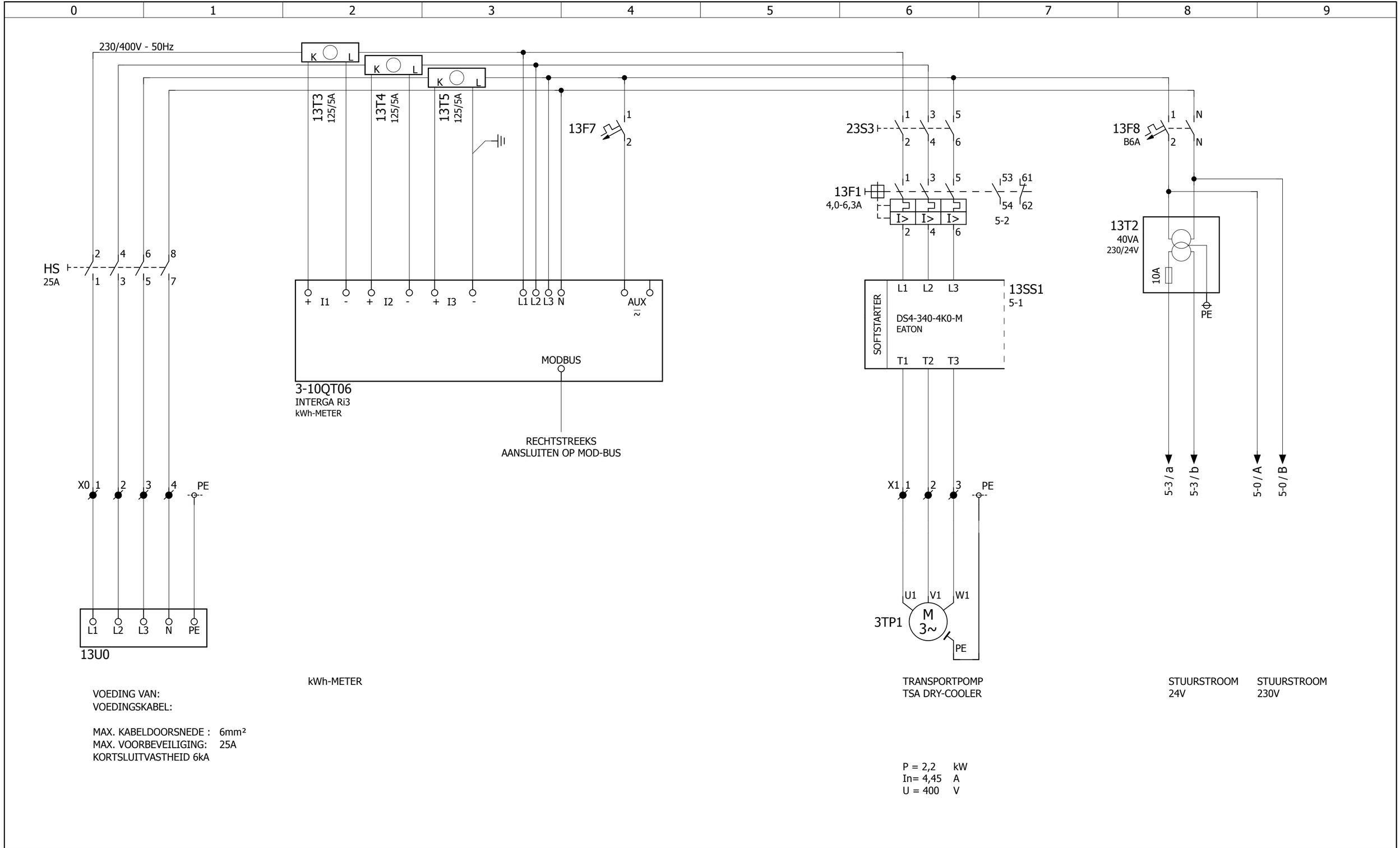

VOEDING VAN:
VOEDINGSKABEL:

MAX. KABELDOORSNEDE : 6mm²
MAX. VOORBEVEILIGING: 25A
KORTSLUITVASTHEID 6kA

P = 2,2 kW
In= 4,45 A
U = 400 V

A B C D E F G WIJZ. DATUM	KROPMAN INSTALLATIETECHNIEK	OMSCHRIJVING: HOOFDSTROOMSCHEMA	PROJECT: KANTOORGEBOUW ITS KADASTER - APELDOORN
		REVISIE	ADVISEUR: GRONTMIJ
			INSTALLATEUR: KROPMAN INSTALLATIETECHNIEK BV - NIJMEGEN

REGELKAST	: RK3A
ORDERNR.	: 2941401
TEK.NR.	:
PL/PE/TK	: WP/PB/PB
ONTW.DATUM	: 20-10-2015
BLAD:	4

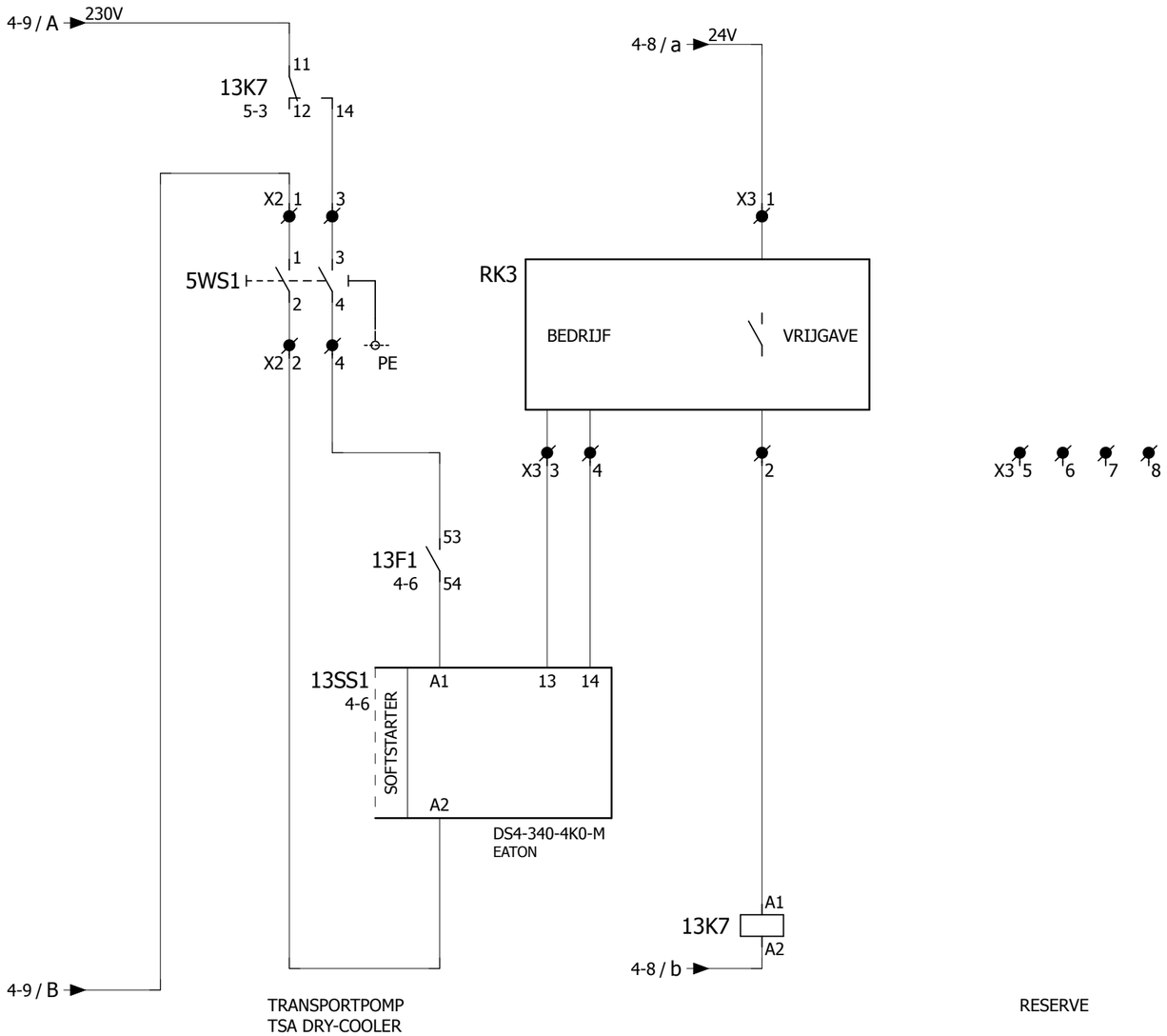

0	1	2	3	4	5	6	7	8	9

A	B	C	D	E	F	G	WIJZ.	DATUM

KROPMAN
INSTALLATIETECHNIEK

REVISIE

OMSCHRIJVING:
STUURSTROOMSCHEMA

PROJECT:
KANTOORGEBOUW ITS KADASTER - APELDOORN

ADVISEUR: GRONTMIJ
INSTALLATEUR: KROPMAN INSTALLATIETECHNIEK BV - NIJMEGEN

REGELKAST : RK3A
ORDERNR. : 2941401
TEK.NR. :
PL/PE/TK : WP/PB/PB
ONTW.DATUM : 20-10-2015

BLAD: 5

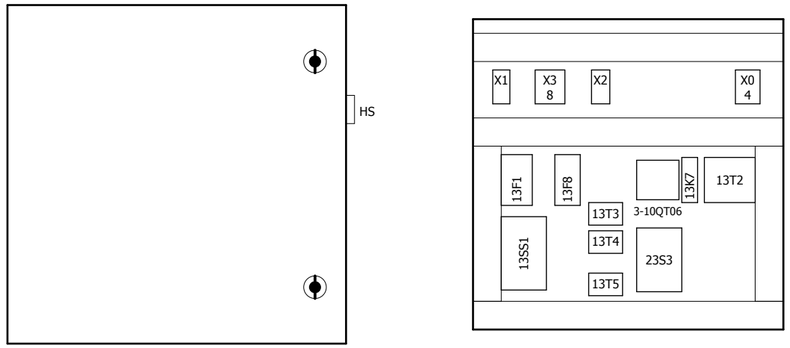
HS
X1
X3
8
X2
X0
4
13F1
13F8
13K7
13T2
3-10QT06
13T3
13T4
13T5
13SS1
23S3

| | | |

KLEMMENAANSLUITLIJST

NOOT:
DE MET PE GECODEERDE
AANSLUITINGEN
OP AARDRAIL MONTEREN

FUNKTIE/BENAMING	KABELCODERING	KABELTYPE/ DOORSNEDE	KLEMMENSTROOKCODERING X0 VOEDINGSKLEMMEN 230/400V						PAGINA / PAD
			ONDERDEELCODE EXTERN	AANSLUITINGEN EXTERN	KLEMNUMMER PE=AARDRAIL	ONDERDEELCODE INTERN	AANSLUITING INTERN		
VOEDING VAN:		1	13U0	L1	1	HS	1		4-0
=		2	13U0	L2	2	HS	3		4-0
=		3	13U0	L3	3	HS	5		4-1
=		4	13U0	N	4	HS	7		4-1
=		PE	13U0	PE	PE				4-1

A	B	C	D	E	F	G	WIJZ. DATUM

KROPMAN
INSTALLATIETECHNIEK

REVISIE

OMSCHRIJVING:
X0 VOEDINGSKLEMMEN 230/400V

PROJECT:
KANTOORGEBOUW ITS KADASTER - APELDOORN

ADVISEUR: GRONTMIJ
INSTALLATEUR: KROPMAN INSTALLATIETECHNIEK BV - NIJMEGEN

REGELKAST : RK3A
ORDERNR. : 2941401
TEK.NR. :
PL/PE/TK : WP/PB/PB
ONTW.DATUM : 20-10-2015

KLEMMENAANSLUITLIJST

NOOT:
DE MET PE GECODEERDE
AANSLUITINGEN
OP AARDRAIL MONTEREN

FUNKTIE/BENAMING	KABELCODERING	KABELTYPE/ DOORSNEDE	KLEMMENSTROOKCODERING X1 AANSLUITKLEMMEN 230/400V					PAGINA / PAD
			ONDERDEELCODE EXTERN	AANSLUITINGEN EXTERN	KLEMNUMMER PE=AARDRAIL	ONDERDEELCODE INTERN	AANSLUITING INTERN	
TRANSPORTPOMP TSA DRY-COOLER		1	3TP1	U1	1	13SS1	T1	4-6
=		2	3TP1	V1	2	13SS1	T2	4-6
=		3	3TP1	W1	3	13SS1	T3	4-6
=		PE	3TP1	PE	PE			4-7

KROPMAN INSTALLATIETECHNIEK

OMSCHRIJVING: X1 AANSLUITKLEMMEN 230/400V	PROJECT: KANTOORGEBOUW ITS KADASTER - APELDOORN	REGELKAST	: RK3A
		ORDERNR.	: 2941401
		TEK.NR.	:
REVISIE	ADVISEUR: GRONTMIJ	PL/PE/TK	: WP/PB/PB
	INSTALLATEUR: KROPMAN INSTALLATIETECHNIEK BV - NIJMEGEN	ONTW.DATUM	: 20-10-2015

A B C D E F G WIJZ. DATUM

KLEMMENAANSLUITLIJST

NOOT:
DE MET PE GECODEERDE
AANSLUITINGEN
OP AARDRAIL MONTEREN

FUNKTIE/BENAMING	KABELCODERING	KABELTYPE/ DOORSNEDE	KLEMMENSTROOKCODERING X2 AANSLUITKLEMMEN 230V					PAGINA / PAD
			ONDERDEELCODE EXTERN	AANSLUITINGEN EXTERN	KLEMNUMMER PE=AARDRAIL	ONDERDEELCODE INTERN	AANSLUITING INTERN	
TRANSPORTPOMP TSA DRY-COOLER		1	5WS1	1	1	13T2		5-1
=		3	5WS1	2	2	13SS1	A2	5-1
=		2	5WS1	3	3	13K7	14	5-1
=		4	5WS1	4	4	13F1	53	5-1
=		PE	5WS1		PE			5-1

WIJZ. DATUM

A
B
C
D
E
F
G

KROPMAN
INSTALLATIETECHNIEK

OMSCHRIJVING:
X2 AANSLUITKLEMMEN 230V

REVISIE

PROJECT:
KANTOORGEBOUW ITS KADASTER - APELDOORN

ADVISEUR: GRONTMIJ
INSTALLATEUR: KROPMAN INSTALLATIETECHNIEK BV - NIJMEGEN

REGELKAST : RK3A
ORDERNR. : 2941401
TEK.NR. :
PL/PE/TK : WP/PB/PB
ONTW.DATUM : 20-10-2015

KLEMMENAANSLUITLIJST

NOOT:
DE MET PE GECODEERDE
AANSLUITINGEN
OP AARDRAIL MONTEREN

FUNKTIE/BENAMING	KABELCODERING	KABELTYPE/ DOORSNEDE	KLEMMENSTROOKCODERING X3 AANSLUITKLEMMEN 24V					PAGINA / PAD
			ONDERDEELCODE EXTERN	AANSLUITINGEN EXTERN	KLEMNUMMER PE=AARDRAIL	ONDERDEELCODE INTERN	AANSLUITING INTERN	
TRANSPORTPOMP TSA DRY-COOLER	1		RK3		1	13T2		5-3
=	3		RK3		2	13K7	A1	5-3
=	2		RK3		3	13SS1	13	5-2
=	4		RK3		4	13SS1	14	5-2
RESERVE					7			5-4
=					5			5-4
=					6			5-4
=					8			5-5

WIJZ.	DATUM
A	
B	
C	
D	
E	
F	
G	

KROPMAN
INSTALLATIETECHNIEK

OMSCHRIJVING:
X3 AANSLUITKLEMMEN 24V

REVISIE

PROJECT:
KANTOORGEBOUW ITS KADASTER - APELDOORN

ADVISEUR: GRONTMIJ
INSTALLATEUR: KROPMAN INSTALLATIETECHNIEK BV - NIJMEGEN

REGELKAST : RK3A
ORDERNR. : 2941401
TEK.NR. :
PL/PE/TK : WP/PB/PB
ONTW.DATUM : 20-10-2015