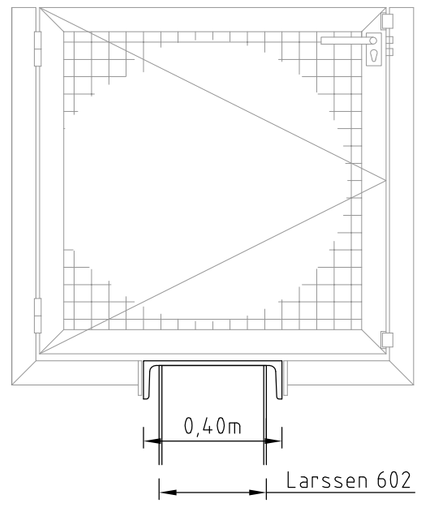

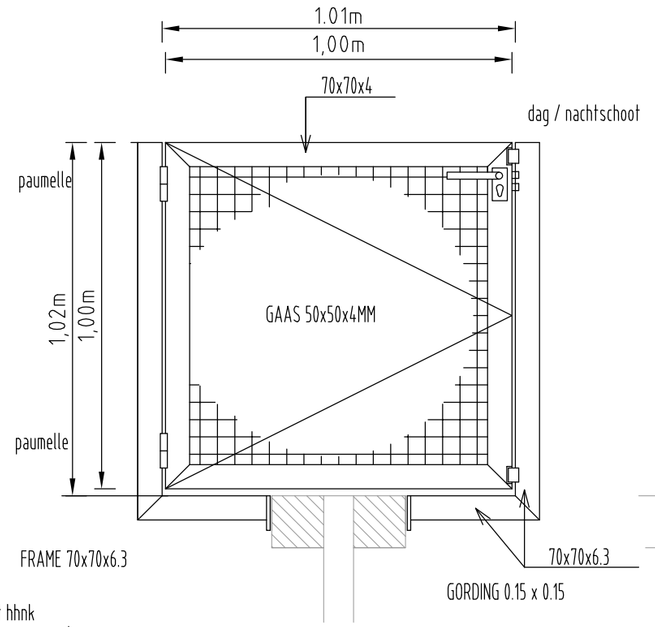

dagschoot
nachtschoot, slot hhnk
2 stuks aanslagen aan poort
rubber tussenplaatje
beide paumelles dragend monteren
poort in geopende stand uitneembaar
hanekam dik 5mm

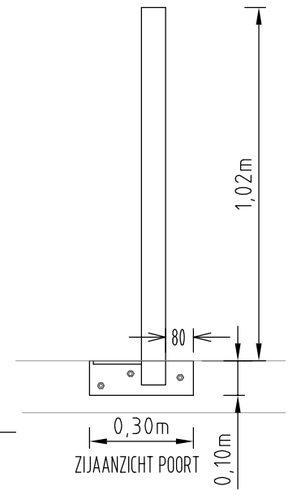

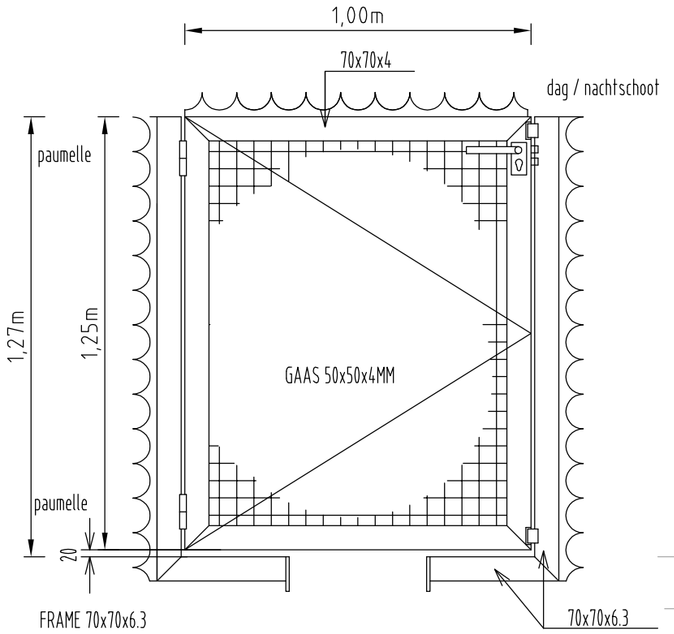

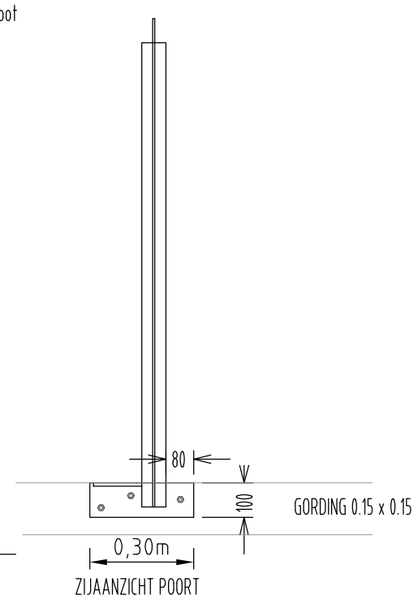

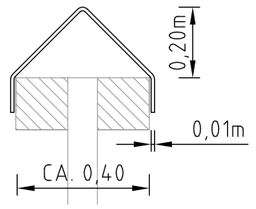

DAKPROFIEL KERING
LENGTE CA 1,5M

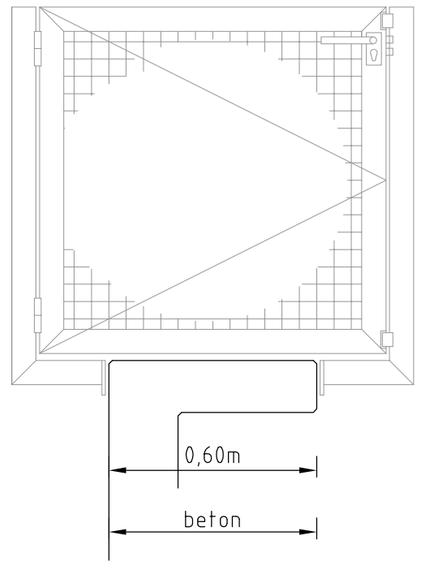

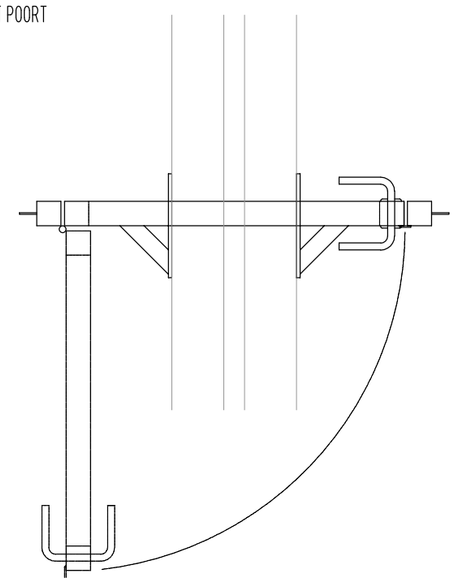

VOORAANZICHT POORT

Strip 150x5mm
op stalen voet 150 x 150 x 10mm, + 2 boutgaten

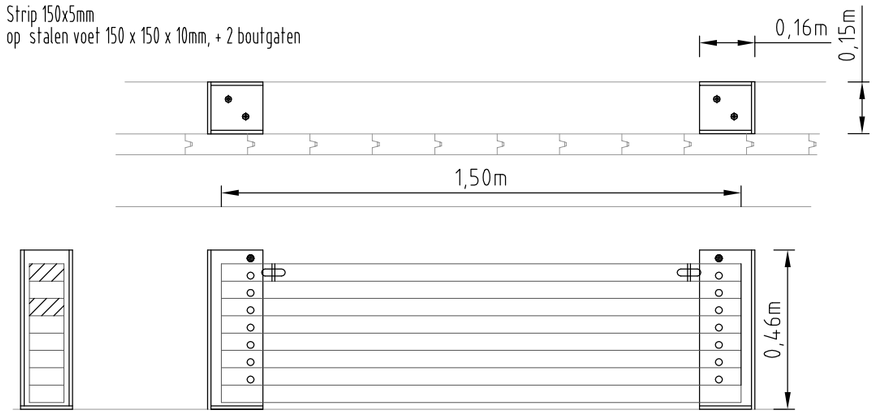

Schotbalkhouder:

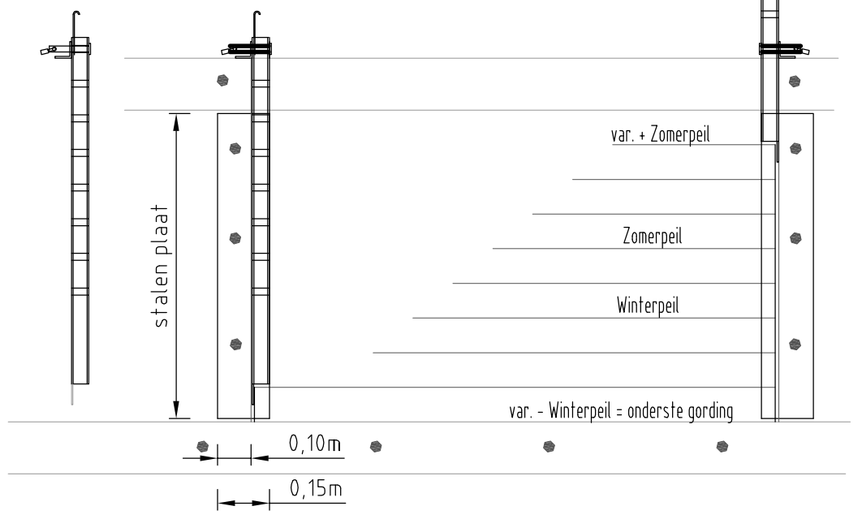

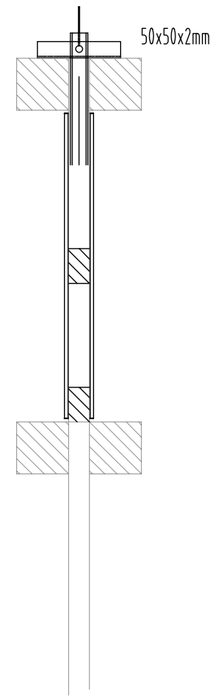

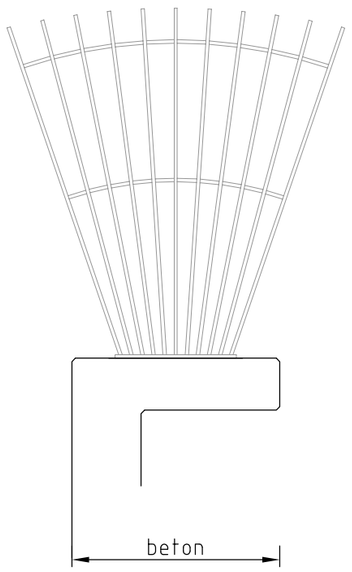

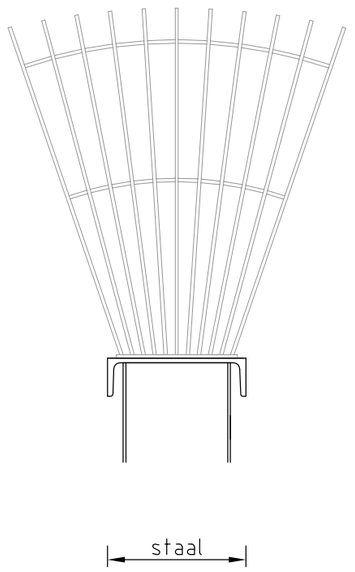

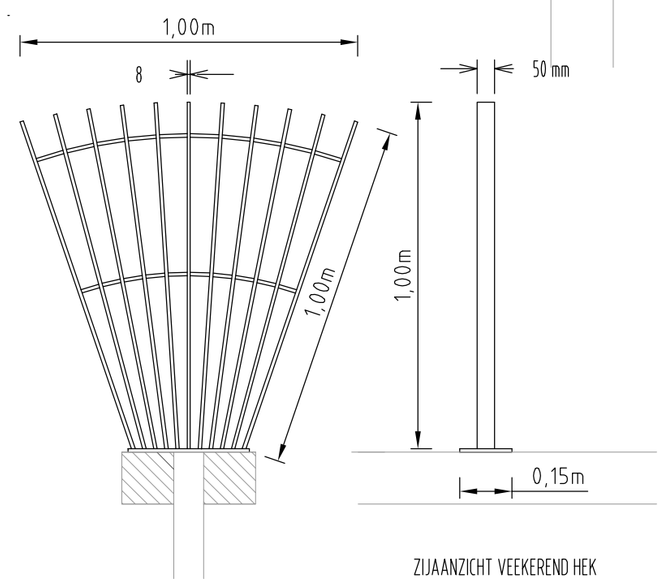

ZIJAANZICHT VEEKEREND HEK

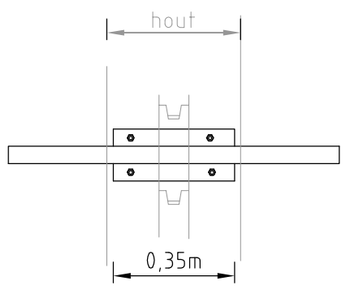

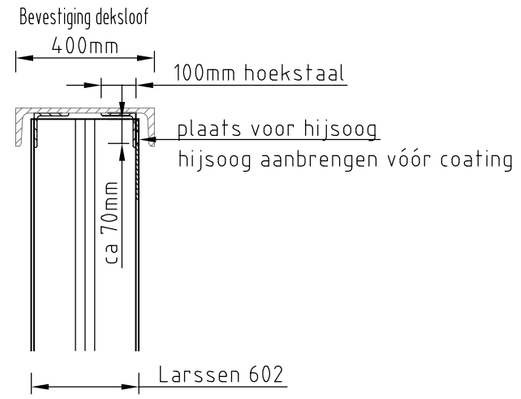

Deze tekening is eigendom van Hoogheemraadschap Hollands Noorderkwartier en wordt uitgeleend onder voorwaarde dat de gebruiker ervoor zorgt dat deze niet zal worden gereproduceerd, gekopieerd, uitgeleend of op enige andere wijze verspreid of gebruikt wordt voor enig ander doel dan voor welke deze ter beschikking is gesteld.

			Omschrijving
			Get.
			Gez.
			Dat.
			Wijz.

hoogheemraadschap
Hollands Noorderkwartier

Raamovereenkomst
peilregulerende kunstwerken
poorten, veekerende waaier, etc,
aanzichten, doorsnedes, details

-	Schaal: 1: nvt		
Getekend	TWH		1-10-'10
Revisie			
Gezien			
IKC			
		Form. -A2	Reg. nr. 96313