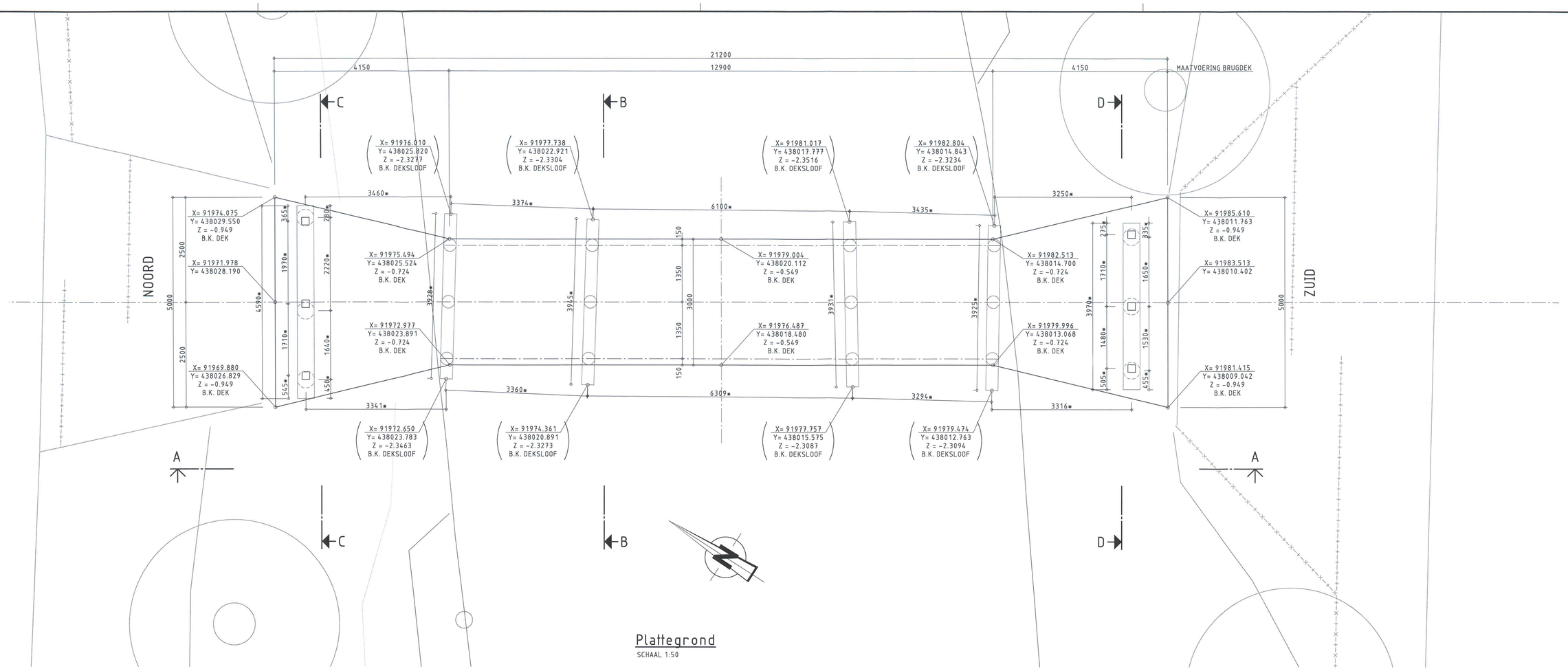

Plattegrond
SCHAAL 1:50

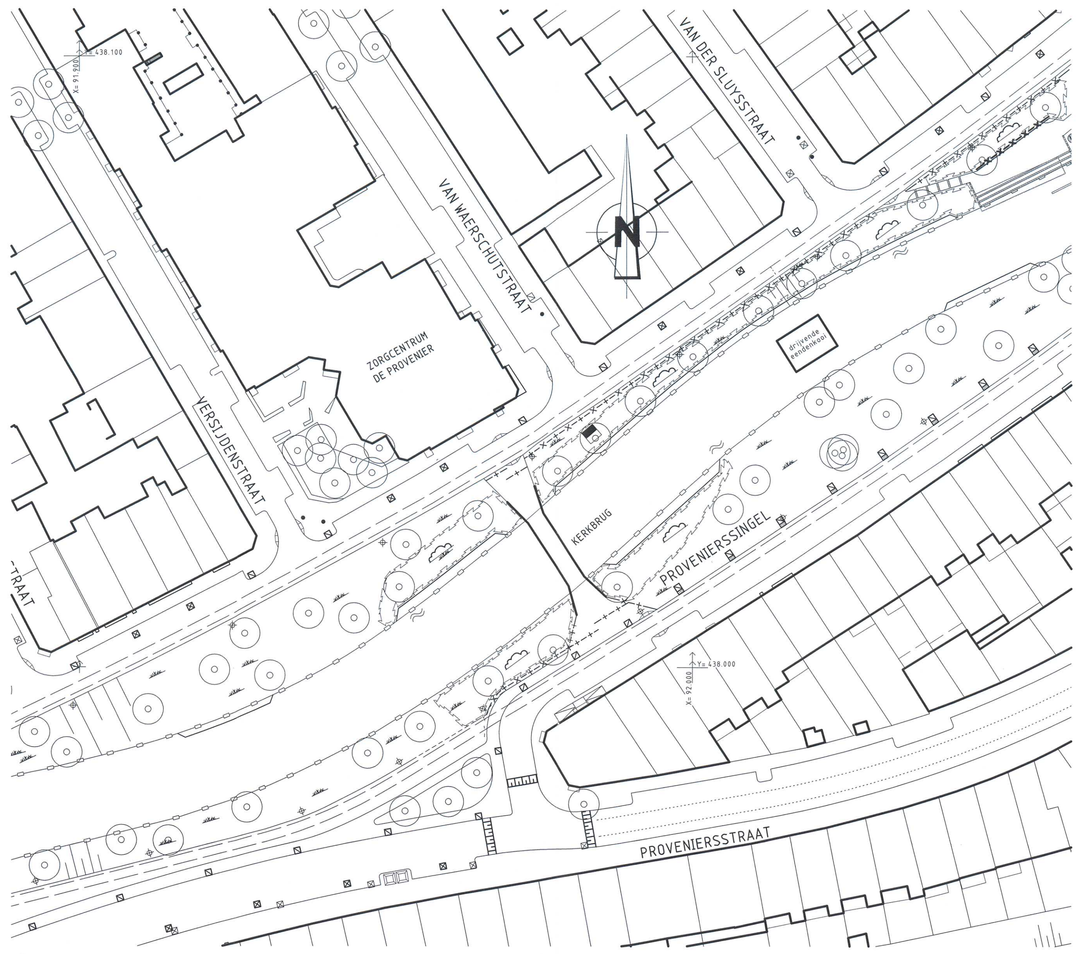

Overzicht bestaande situatie
SCHAAL 1:500

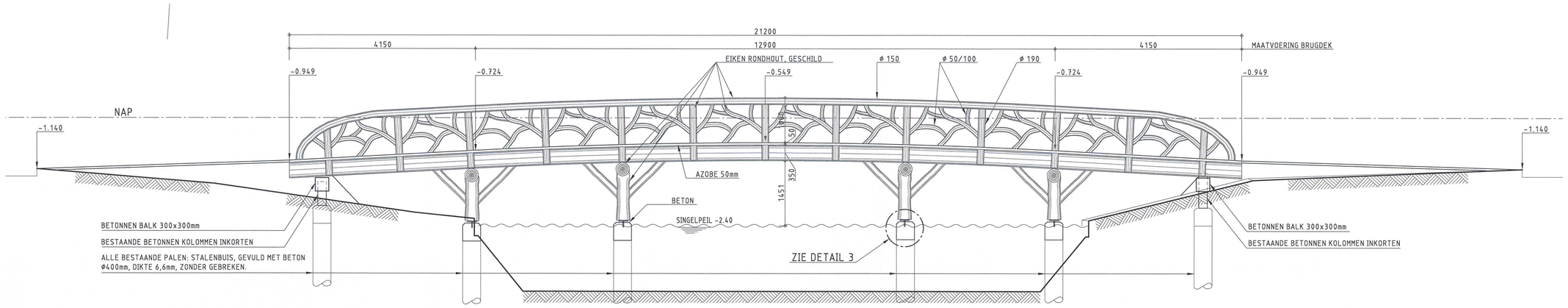

Aanzicht A-A westzijde met leuning
SCHAAL 1:50

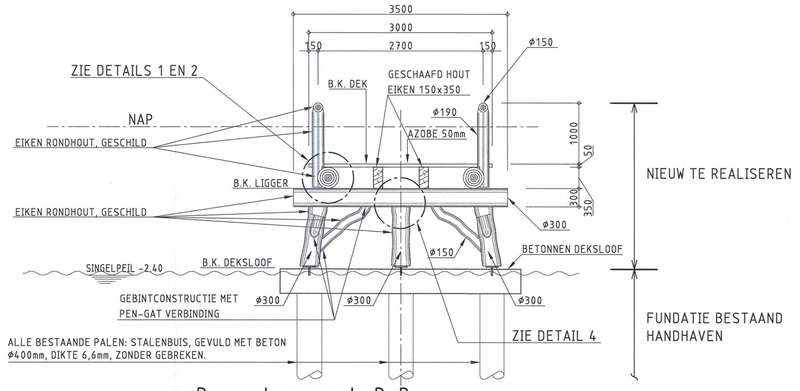

Dwarsdoorsnede B-B
SCHAAL 1:50

(X= Y= Z=) ZIJN INDICATIEVE MATEN VAN BEST. DEKSLOYEN. EXACTE MATEN OP LOCATIE BEPALEN

* MATEN OP LOCATIE BEPALEN

-2.360* HOOGTE MATEN OP LOCATIE BEPALEN

OPMERKINGEN

- MATEN IN MILLIMETERS.
- HOOGTEMATEN IN METERS T.O.V. N.A.P..
- VOOR BESTAANDE BRUG ZIE TEKENING B-KB-BT-002

ONTWERP C.F. 1896:

- RONDHOUT VAN DWARSLIGGERS EN BUITENLIGGERS MOET VOOR ZOVER NODIG BOSCHKANT BESLAGEN ZIJN.
- AL HET HOUTWERK MET EEN DONKERBRUINE BEITS OF TEERACHTIGE SUBSTANTIE BESTRUIKEN.
- TE VERVERKEN IJZER: CONSERVERING N.T.B., KLEUR I.O.M. HOUT
- HET BEZAAGD EN BESLAGEN EIKENHOUT MOET ZIJN ZONDER GEBREKEN, DE DEKDELEN, AZOBE HOUT ZONDER SPINT OF WANKANT, BUITEN HET HART GEZAAGD.
- ALLE LEUNINGSTIJLEN MOMENTVAST VERBINDEN (INKEPEN + DRAADEINDEN + VOLGPLATEN)

AFMETINGEN ONDERDELEN HOUTEN BRUG EN VERBINDINGEN D.M.V. BEREKINGEN TE BEPALEN EN UIT TE WERKEN DOOR AANNEMER.

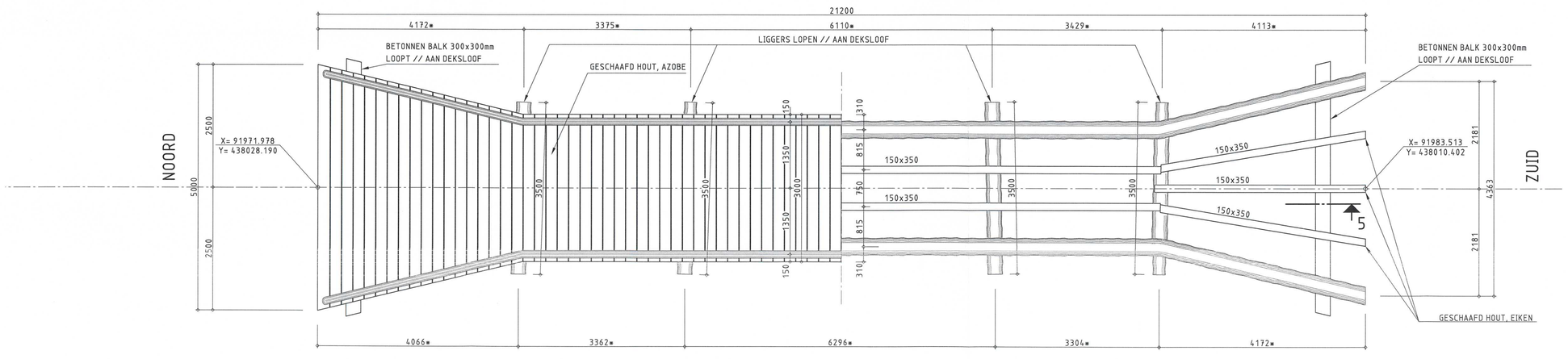

Plattegrond liggers
SCHAAL 1:50

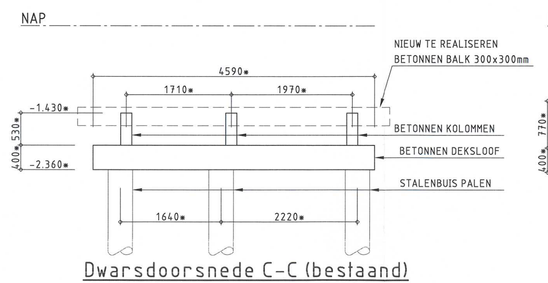

Dwarsdoorsnede C-C (bestaand)
SCHAAL 1:50

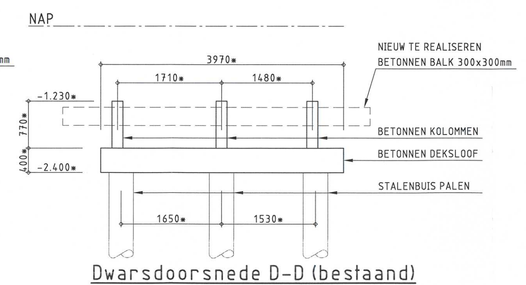

Dwarsdoorsnede D-D (bestaand)
SCHAAL 1:50

SITUATIE

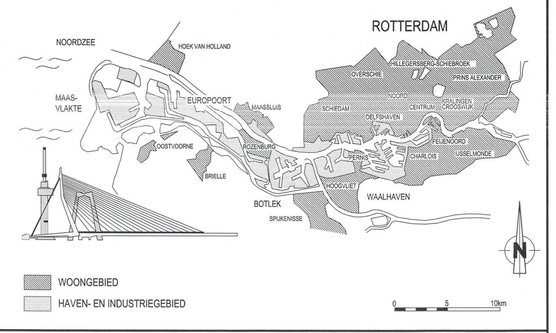

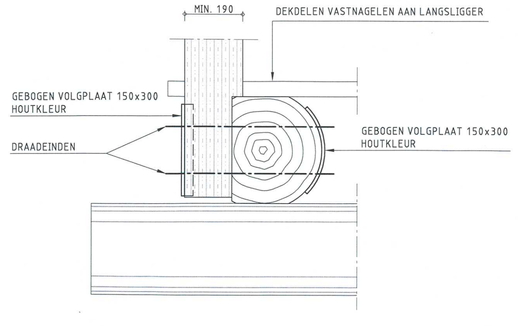

Detail 1 Principe verbinding
SCHAAL 1:10 Leuning aan langsligger.

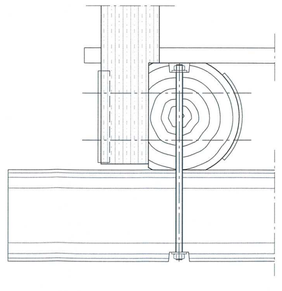

Detail 2 Principe verbinding.
SCHAAL 1:10 Langsligger aan dwarsligger.
Draadeind door en door.
Bovenzijde waterdicht afwerken.

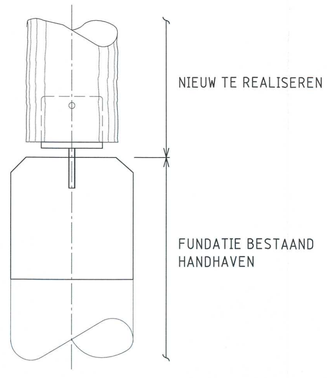

Detail 3 Principe aansluiting.
SCHAAL 1:10 Slaander verhoogd op kesp.

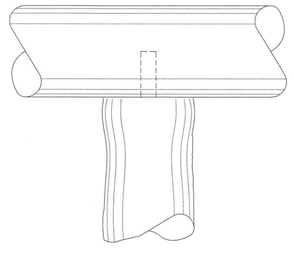

Detail 4 Principe aansluiting.
SCHAAL 1:10 Pen en gat verbinding.

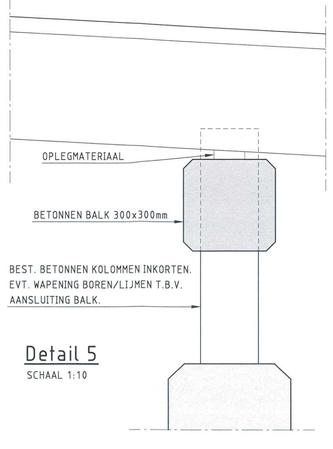

Detail 5
SCHAAL 1:10

Aanzicht oostzijde (ontwerp 1896)

VERSIE

f			
e			
d			
c			
b			
a	Definitieve bestektekening	H. Meijer	09-12-2013
Versie	Omschrijving	Tekenaar	Datum

Bestandsnaam : B-KB-BT-001 2013-11-18.DWG Projectcode : Vervijding :

Gemeente Rotterdam
Ingenieursbureau
Galvanistraat 15
Postbus 6633
3002 AP ROTTERDAM
Telefoon : 010 489 ....
Telefax : 010 489 ....

Kerkbrug

Takkenbrug
Nieuw ontwerp volgens ontwerp 1896
plattegrond en doorsneden

Bestaat bij: 1000002941 Nummer: 1-008-14
Geografische code
Formaat : A0 Blad van
Schaal : 1:50 bladen

Bestektekening Betonbouw

Getekend :	Gecontroleerd :	Geautoriseerd :	Tekeningnr :
H. Meijer	H.J. de Waard W. Schutte	A.C. Boender	B - KB - BT - 001
Paraaf	Paraaf/Datum	Paraaf/Datum	Wijzigingsbladcode – Soort – Volgnr. – Ver. a

K:\BGR\WVCC_PROJECTEN\RANDSTAD\RAIL\NSTARIE BOENDER\KERKBRUG