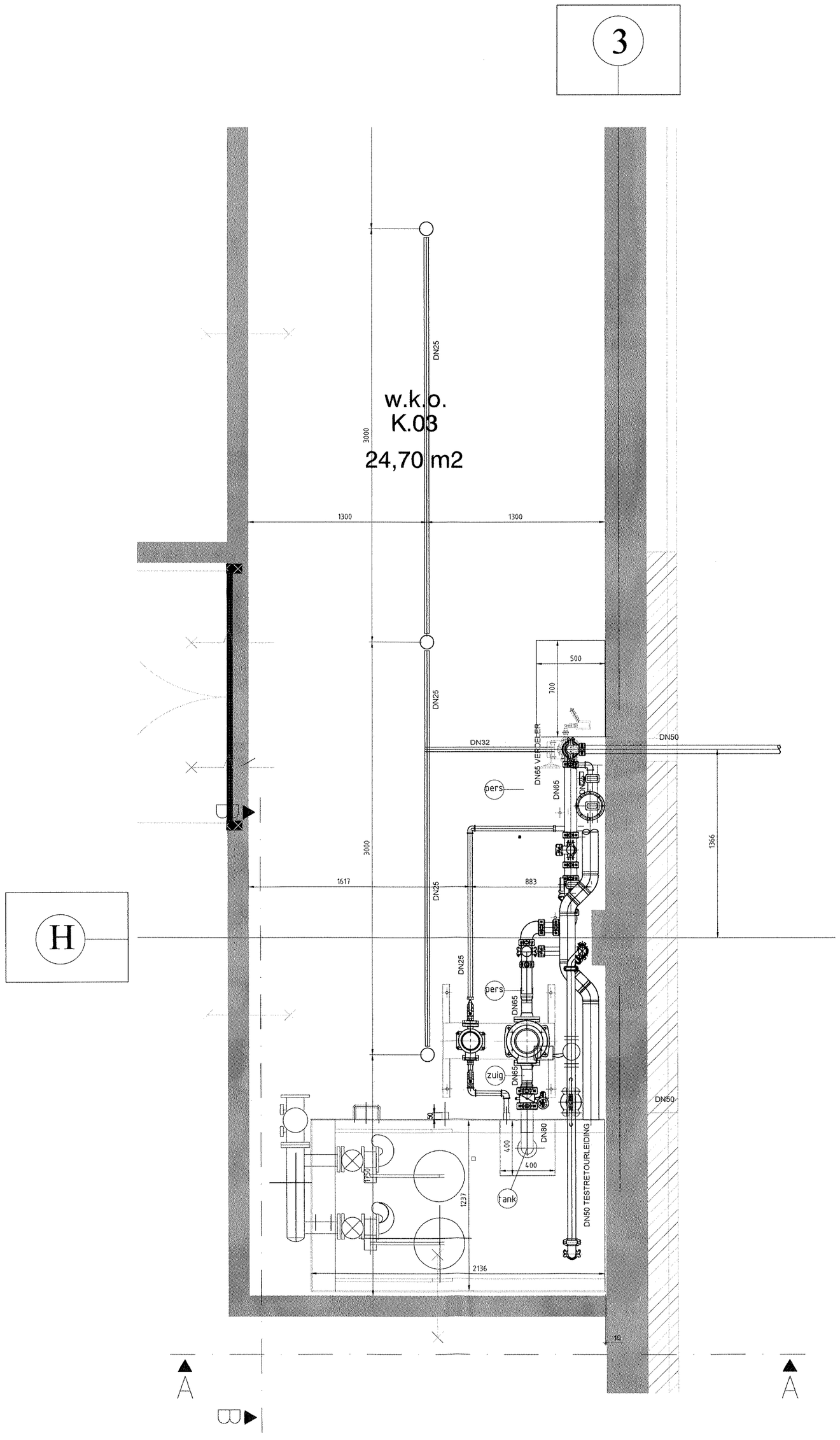

Plattegrond

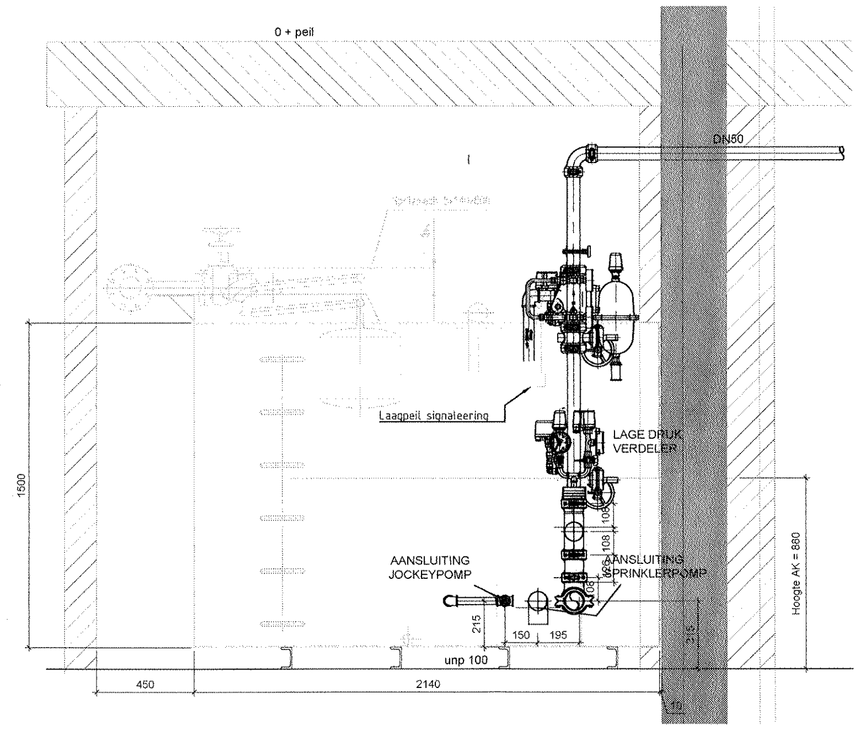

Doorsnede A-A

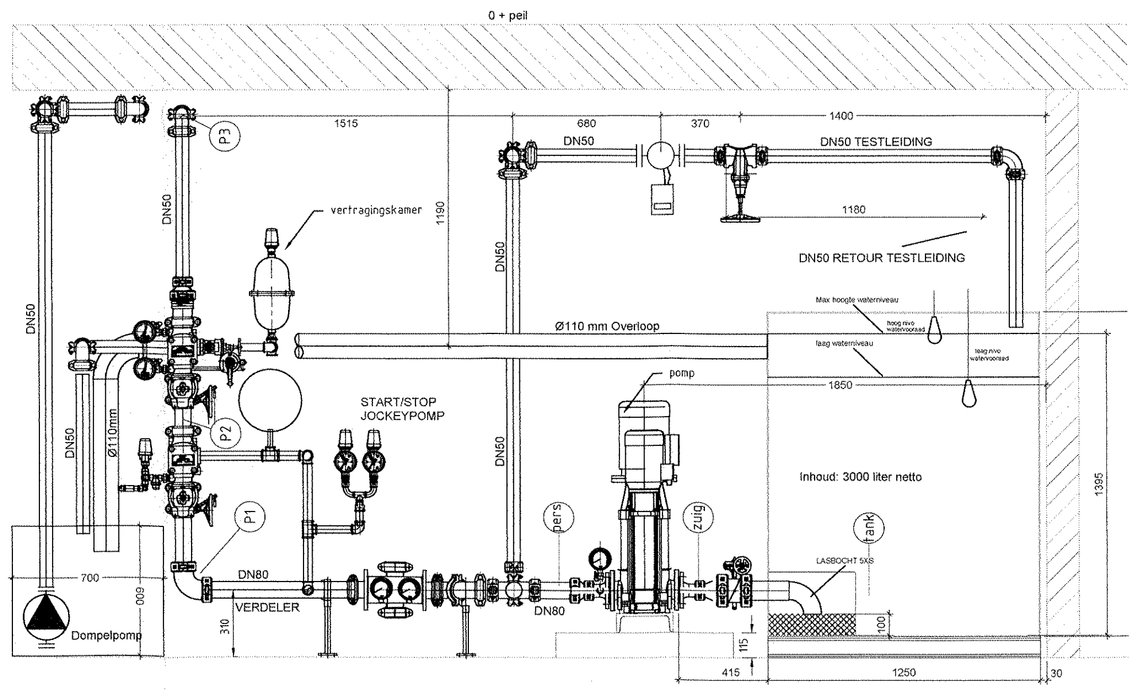

Doorsnede B-B

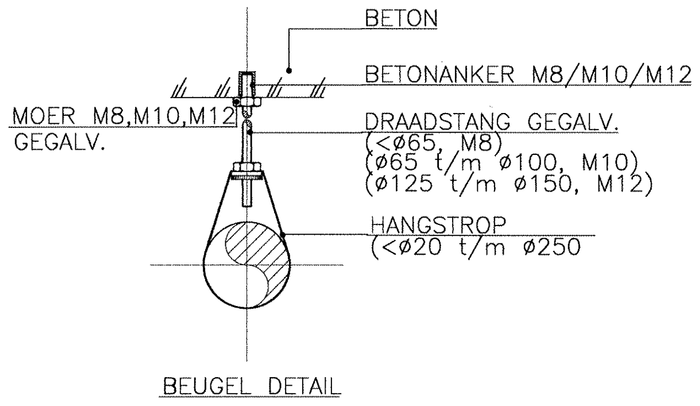

BEUGEL DETAIL

ONTWERPGEGEVENS - ALARMKLEP INFO / DESIGN DATA - ALARMVALVE INFO					
REGELS/RULES				ALARM KLEP INFO/CONTROL VALVE INFO	
BASIS DOCUMENT BRANDBEVEILIGING Nr.	08128-01-vbo-01			FABRIKANT / MAKE	Minimax
VOORSCHRIFT / RULES	VdS (CEA 4001)			SOORT ALARMKLEP/TYPE CONTROL VALVE	Nat
SOORT SYSTEEM / TYPE OF SYSTEM	NAT	.		SHEET Nr.	
GEVAREN KLASSE / HAZARD TYPE	OH-1	.		Inspecterende instantie	B2B
MAX. SPROEIVLAK / MAX. AREA	80 m²	. m²		Min. sprinkler pressure	0,5 bar
SPROEIDICHTHEID / DENSITY	6,1 mm/min.	. mm/min.			
HYDRAULISCHE CALC./HYDRAULIC CALC.	-				

MIN. AFSCHOT/MIN. SLOPE					
NAT SYSTEEM / WET SYSTEM	VERDEELLEIDINGEN / MAIN LINES	0 mm/m	DROOG SYSTEEM / DRY SYSTEM	VERDEELLEIDINGEN / MAIN LINES	2 mm/m
	SPRINKLERLEIDINGEN/BRANCHES	0 mm/m		SPRINKLERLEIDINGEN/BRANCHES	4 mm/m

PIJP SPECIFICATIE / PIPE SPECIFICATION

	GALVANIZED	BLAST+PRIMER	RAL-3000	RAL-8012	DIN2440	DIN2448	DIN2458	CASTIRON
DN40	Dry system	Wet system	-		X	X	X	
DN50	Dry system	Wet system	-		X	X	X	

VERBINDING SPECIFICATIE / CONNECTION SPECIFICATION

	GALVANIZED	RED	GROEVEN/GROOVED	GEFIT / FITTED	AANBOREN/MECH. TEE
DN50	Nat	X	X	X	X
DN65	Nat	X	X	X	X

SPRINKLERS - SPROEIERS - DETECTOREN / SPRAYERS - NOZZLES - DETECTORS

SYMBOOL/ SYMBOL	AANTAL/ QUANTITY	TYPE	DN	TEMP./ TEMP.	K-FACT.	DOORLAAT/ NOM.BORE	Alarm Klep/valve	I.D. NR.	FINISH	SHEET Nr.	FABRIKANT/ MAKE
O	3	spray upright	15	93°	57	15	1	.	brons		Minimax
KLEP Nr./VALVE Nr.	TOTAAL/TOTAL	TOTAAL AANTAL STUKS ENKEL BETREKKING OP DEZE TEKENING									
Alarmklep 1	3	TOTAL NUMBER OF HEADS ON THIS DRAWING ONLY									

SITUATIESCHETS

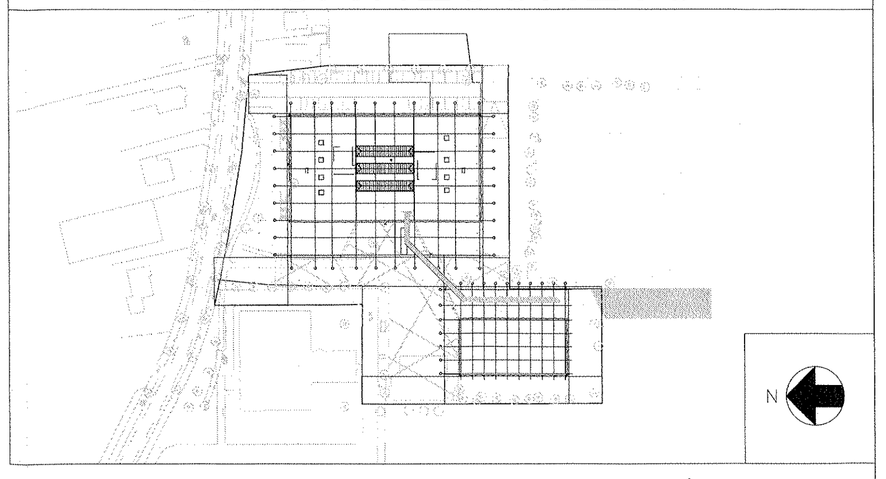

TER KEURING

Revisie	Datum	Status	Omschrijving	Getekend	Controle
04	31-10-2012	Revisie	Diverse aanpasssingen tbv revisie	TvdL	WdB
03	17-07-2012	As-Built	As-Built	J.A.	SHE
02	02-02-2012	Uitvoering	Hoofdleiding aanpassen t.b.v. sparing	TvdL	SHE
02	13-01-2012	Ontwerp	Pompkamer indeling aanpassen	TvdL	WD
01	07-01-2012	Ontwerp	Kleine aanpassingen	TvdL	WD

minimax
BRANDBEVEILIGING B.V.
1322 AM Almere
Tel.: +31 36 5461600
Fax: +31 36 5461610
info@mx-brandbeveiliging.nl

Alle rechten voorbehouden

Opdrachtgever: Kuijpers Installaties B.V.

Project
CSG Het Streek
Zandlaan 31 6717LN Ede

Omschrijving
Watermist Installatie
Pompkamer

Schaal:	1:20	Datum	Status	Projectnummer	1-026710	Formaat
Getek.:	TvdL	18-01-2012	DO	Tekeningnummer	1-026710-SP-200	A1
Gecontr.:	WD					