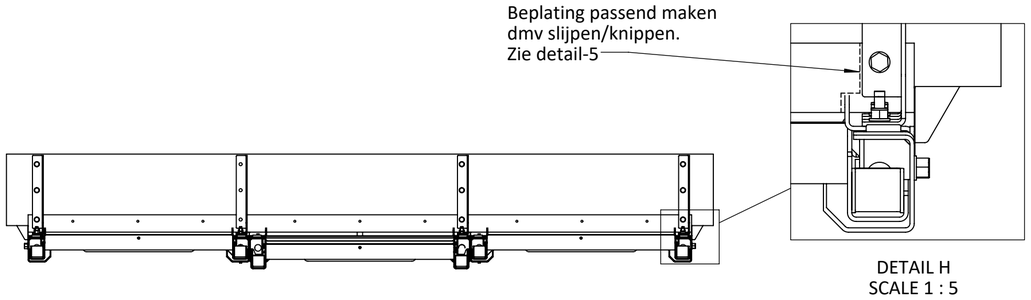

DETAIL H
SCALE 1 : 5

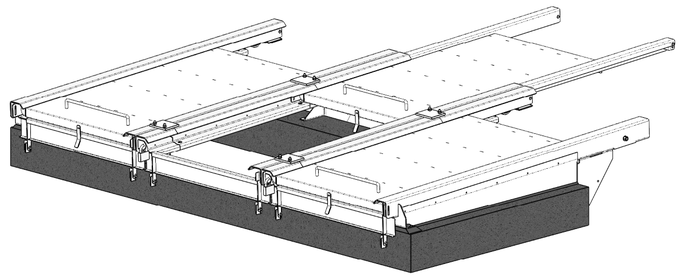

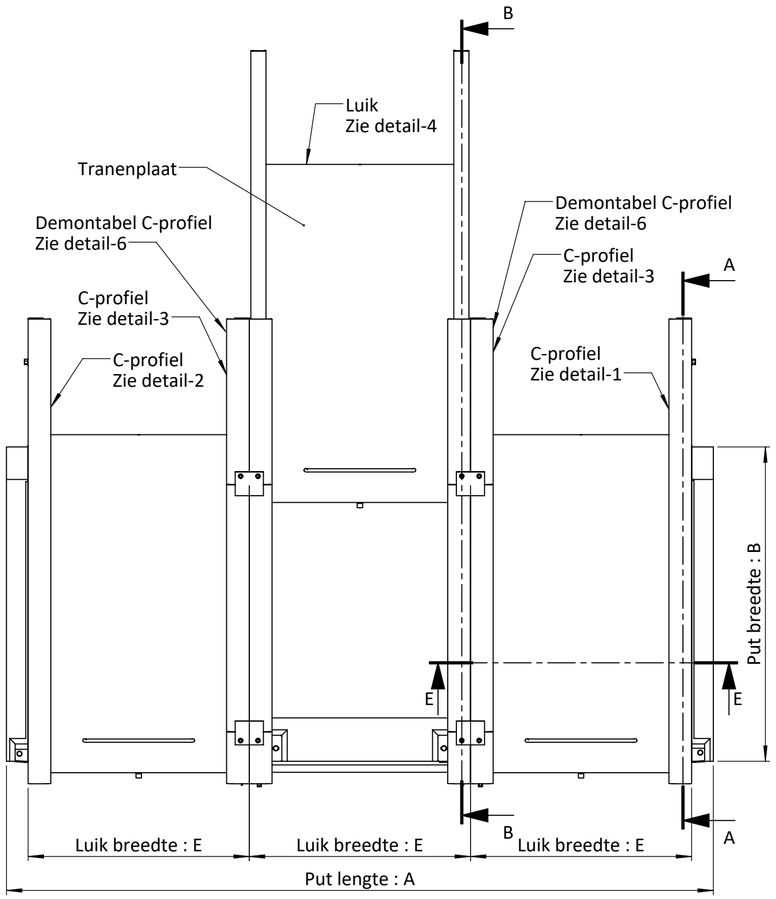

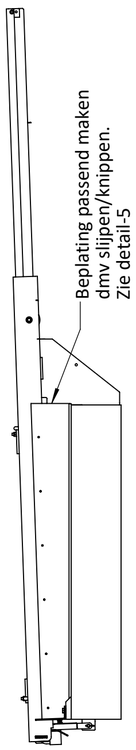

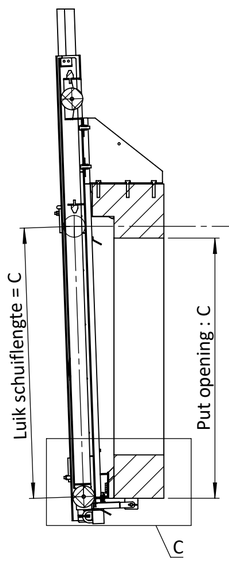

SECTION A-A

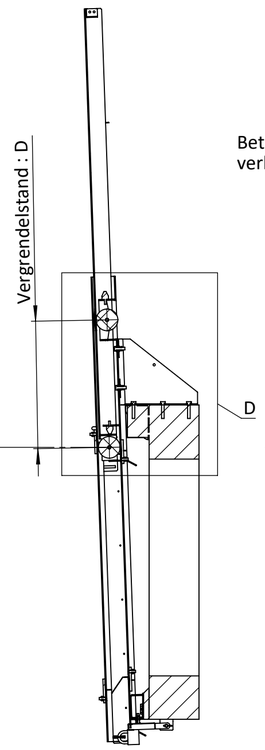

SECTION B-B

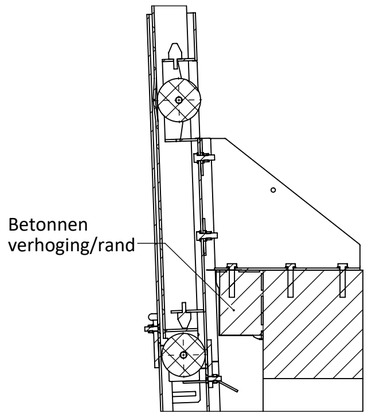

DETAIL D
SCALE 1 : 10

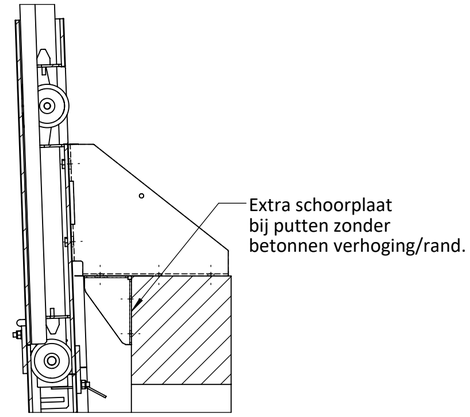

DETAIL D"
SCALE 1 : 10

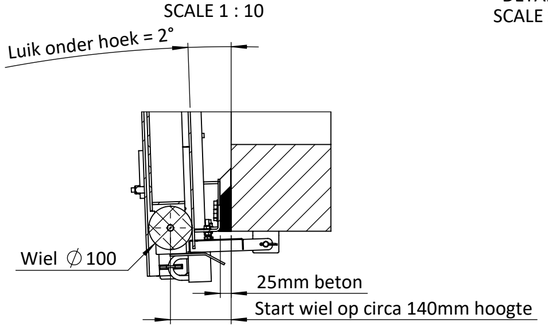

DETAIL C
SCALE 1 : 10

Algemene opmerkingen:
- Obstructies op de betonnen verhogings/rand dienen te worden verwijderd.
- Voormalige profielen dienen te worden verwijderd en betonconstructie hersteld.
- Voor iedere put uitvoering, juiste afmetingen meten in het veld.
- Ieder luik dient op hoogte uitgelijnd te worden en afsteuning afvullen met beton.
- Midden c-profielen kunnen demontabel worden uitgevoerd, zie detail-6.
- Zijbeplating passend maken dmv slijpen/knippen.
- Alle bouten in het beton chemisch verankeren.
- Voor details zie verwijzingen op tekening.

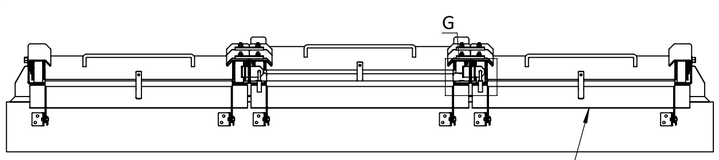

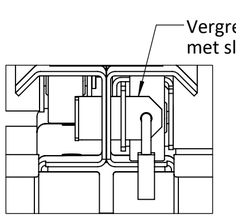

DETAIL G
SCALE 1 : 5

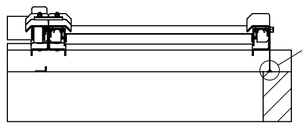

SECTION E-E

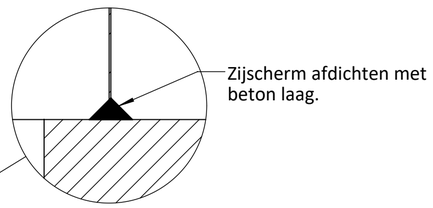

DETAIL F
SCALE 1 : 2

Algemene toleranties:	Las toleranties:	Hoeken en randen:	
ISO 2768-mK	ISO 13920-AE	ISO 13715 -0.3	

Eigendom van KEN, op verzoek worden geretourneerd en alleen worden gebruikt met betrekking tot contract of voorstel van dit bedrijf. Reproductie van deze print of niet geautoriseerd gebruik van gepatenteerde of patenteerbare kenmerken die hierin worden onthuld, is verboden.

Omschrijving:
DPO Luiken
TYPICAL-3

Andere standaarden volgens
ISO 1101, ISO 1302 en ISO 2553

KEN Engineering b.v.
Afd. special product
Alexander Bellstraat 14
3261 LX Oud-Beijerland
+31(0)86-642444
info@ken.nl

Gewicht:	Eenheid:	Projectie:
Kg	mm	

Behandeling:	Materiaal:	Schaal:
	A2	1:20

Getekend:	Goedkeur:	Goedkeur datum:	Tekening nr.:	Revisie:	Sheet:
KEN		01-11-2021	502-21P22-300	0	1/1

Deze tekening is gebaseerd op een 3D-CAD model. Aub niet wijzigen.