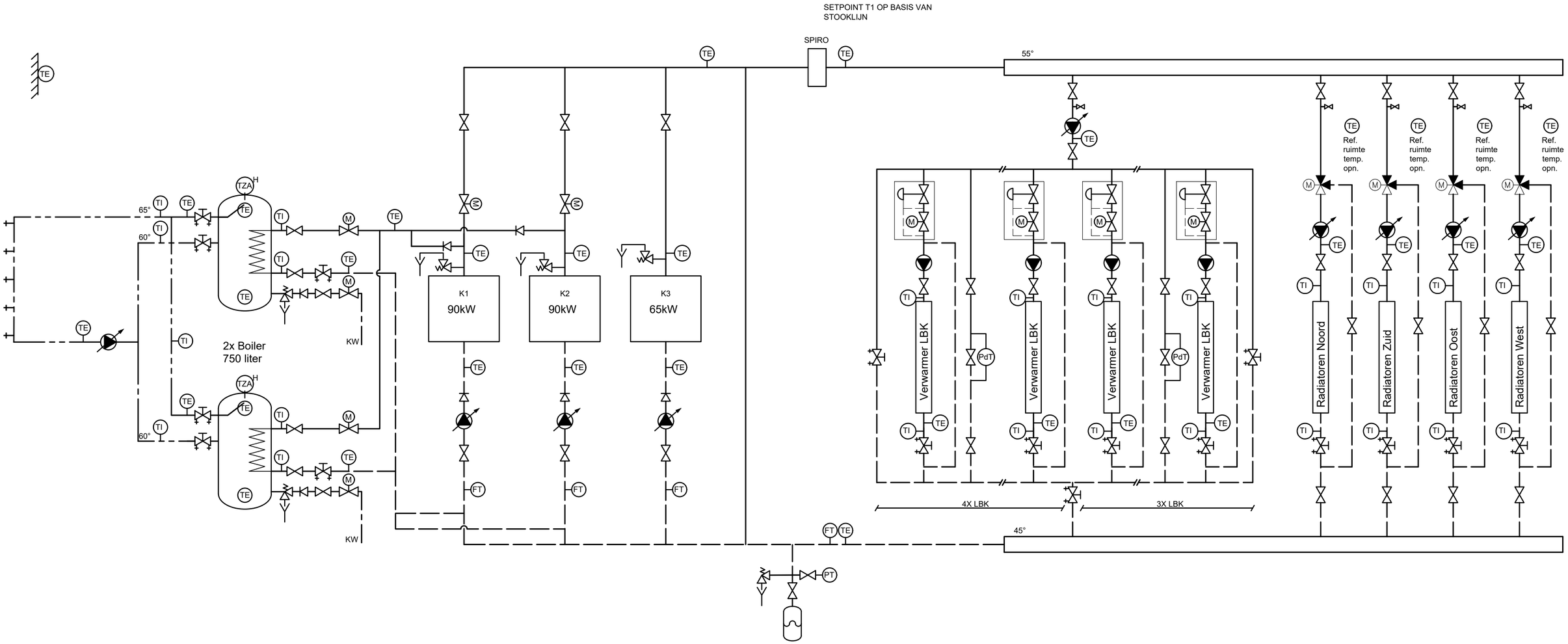

Wijz.	Datum	naam	Aard van de wijziging
B	28-04-2022	JH	Nvl Regelcomponenten toegevoegd
A	01-03-2022	JH	BESTEK

Aanpassen gebouw C van Bureel naar Legering
Lunettenkazerne, Vught

Specificatie:
Principeschema
- warmwaterverwarmingsinstallatie
- tapwaterinstallatie

Objectnummer:	45C16	Getekend:	Rijnen, Paul
Gebouwnummer:	C	Gecontroleerd:	----
Besteknummer:	17261	Datum:	2019
Projectnummer:	17261	Schaal:	1:100
Fase:	BE	Formaat:	A0
Versie:	A	Documentcode:	-

Rijksvastgoedbedrijf
Ministerie van Binnenlandse Zaken en Koninkrijksrelaties

Blad:
W01 van 13

Directie - Vastgoedbeheer
Afdeling - E&R Defensie
Herculeslaan 1
3584 AB
Utrecht

plotdatum: 28/04/22