Toelichting

∑ letselwerend conf.
NEN 3569

30 WBDBO 30 min

Rw conform rapportage Blonk advies

60 WBDBO 60 min

Dubbele deuren (niet brandwerend) worden voorzien van een alcopron deurnaald type 19-1.
Dubbele deuren (brandwerend) worden voorzien van een Alcopron deurnaald type 19-1 Brand.

Deurspleten nader te bepalen conform opgave installatie adviseur

Deuren ter plaatse van kinderopvangruimten voorzien van fingersafe deurstrips.
Deurbeslag aldaar op 1500+ af.w. vloer. Draaiende raamdelen < 1400mm
ter plaatse van kinderopvangruimten voorzien van raambeveiliging.
E.e.a. conform materiaalafwerkstaten R4a.

PROJECT: IKC Klapwijk, vervangende nieuwbouw Mariaschool, SkippyPePijn

Ru ParéSingel 1, 2642 CR Pijnacker-Nootdorp

OPDRACHTGEVER: Gemeente Pijnacker-Nootdorp

Oranjeplein 1, 2641 EZ Pijnacker

ADVISEUR INSTALLATIES: Overdevest adviseurs

Regulusweg 5, 2516 AC Den Haag T. 070 383 44 90

ADVISEUR BOUWFYSICA: Blonk advies B.V.

IJburglaan 630B, 1087 CE Amsterdam T. 06 299 86 404

ADVISEUR BOUWKOSTEN: Evensteijn Bouwconsult

Rembrandtlaan 20, 2172 DE Sassenheim T. 06 136 842 52

ADVISEUR CONSTRUCTIES: Bureau Broersma Ingenieurs en Bouwadvies

Groot Hertoginnelaan 33, 2517 EB Den Haag T. 070 360 2907

ARCHITECT: R4a architecten en ingenieurs info@r4a.nl

Geestbrugkade 33, 2281CX Rijswijk T. 070 204 0024

	datum	omschrijving	getekend
voorlopig			
definitief	08-10-2021		MS/MK/GB
wijziging			

R4a architecten en ingenieurs

project : IKC Klapwijk

onderwerp : Kozijnstaat Interieur

fase : TO Technisch Ontwerp

formaat : A3

schaal : 1:50

project nr. : 336

tek.nr. TO_209

Alle maten onderling en in het werk te controleren. Voor zover niet vermeld maten in mm.
© COPYRIGHT ROOM FOR ARCHITECTURE B.V.

Toilet groep1/2

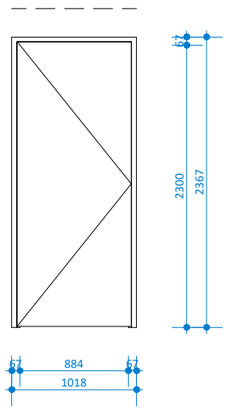

merk: K01

	get.:	gesp.:
	4	3

opmerkingen:

Kozijn
mat : meranti
afm : 67x114mm
sponn. : 25mm
kleur : RAL9002
dorpel : kunststeen
neuten : -
neuth : -

Deur
afm. : 930x2315mm
deurspl : 8mm
dikte : 40mm
merk : Berkvens Berkopal
type : model 900
Rw* : vlgns, Blonk rap.
HPL : Houtlook
kleur : -
begl : -

glasl.kl. : -

Overige
h&s :

groep 1/2,
0.17
0.19
0.20
0.21
0.23
0.24

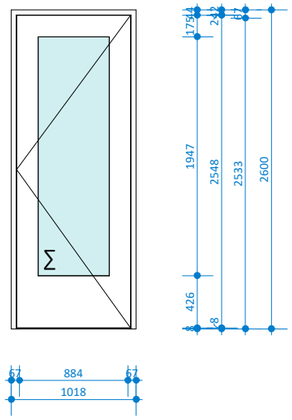

merk: K02

	get.:	gesp.:
	5	4

opmerkingen:

Kozijn
mat : meranti
afm : 67x114mm
sponn. : 25mm
kleur : RAL9002
dorpel : kunststeen
neuten : -
neuth : -

Deur
afm. : 930x2550mm
deurspl : 6mm
dikte : 40mm
merk : Berkvens Berkopal
type : model 999

Rw* : vlgns, Blonk rap.
HPL : Houtlook
kleur :
begl : enkel glas

glasl.kl. : mat. afw. staat

Overige
h&s : -

Σ letselwerend conf. NEN 3569

Speelhal - KDO groep 1
0.02 - 0.06
Speelhal - KDO groep 2
0.02 - 0.07

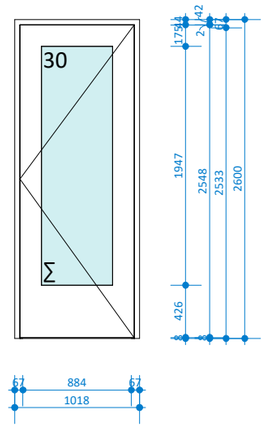

merk: K02FB

	get.:	gesp.:
	2	1

opmerkingen:

Kozijn
mat : Meranti
afm : 67x114mm
sponn. : 25mm
kleur : RAL9002
dorpel : kunststeen
neuten : -
neuth : -

Deur
afm. : 930x2550mm
deurspl : 6mm
dikte : 54mm
merk : Berkvens Berkopal
type : Brandwerende binnendeur model 999
Rw* : -
HPL : Houtlook

kleur :

begl : Enkel glas
glasl.kl. : mat. afw. staat , geschroefd

Overige
h&s : Fingersafe, Deurbeslag op 1500+vloer

30min WBDBO

Berging
0.20a

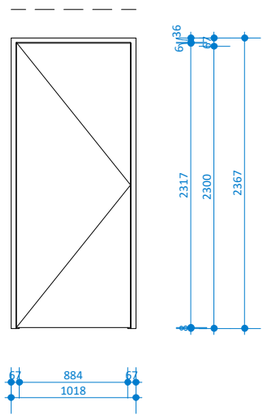

merk: K03

	get.:	gesp.:
	0	3

Kozijn
mat : Meranti
afm : 67x114mm
sponn. : 25mm
kleur : RAL9002
dorpel : kunststeen
neuten : -
neuth : -

Deur
afm. : 930x2315mm
deurspl : 8mm
dikte : 40mm
merk : Berkvens Berkopal
type : model 900

Rw* : vlgns, Blonk rap.
HPL : -

kleur : Houtlook n.t.b

begl : -
glasl.kl. :
Overige
h&s :

Buggyberging
0.04

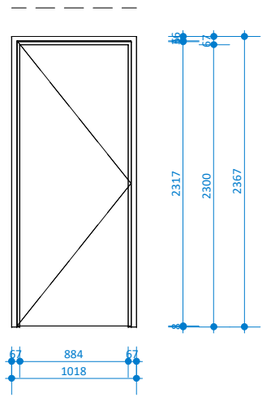

merk: K03F

	get.:	gesp.:
	1	0

opmerkingen:

Kozijn
mat : Meranti
afm : 67x114mm
sponn. : 25mm
kleur : RAL9002
dorpel : kunststeen
neuten : -
neuth : -

Deur
afm. : 930x2315mm
deurspl : 8mm
dikte : 40mm
merk : Berkvens Berkopal
type : model 900

Rw* : vlgns, Blonk rap.
HPL : -

kleur : Houtlook n.t.b.

begl : -
glasl.kl. : -
Overige
h&s : Fingersafe, Deurbeslag op 1500+vloer

Speelhal - gang groep 3
0.08d - 0.16

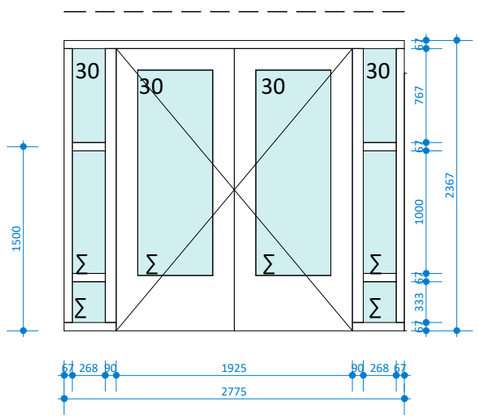

merk: K05B

	get.:	gesp.:
	1	-

opmerkingen:

Kozijn
mat : meranti
afm : 67x114mm
sponn. : 25mm
kleur : RAL9002
dorpel : kunststeen
neuten : -
neuth : -

Deur
afm. : 980x2315mm
deurspl : 8mm
dikte : 54mm
merk : Berkvens Berkopal
type : Brandwerende binnendeur model 999
Rw* : vlgns Blonk rap.
HPL : Houtlook n.t.b.

kleur :
begl : enkel glas
glasl.kl. : mat. afw. staat, geschroefd
Overige
h&s :
naald : - volgens bestek
br. nld : -11mm

Σ letselwerend conf. NEN 3569

30min WBDBO

Alle maten onderling en in het werk te controleren. Voor zover niet vermeld maten in mm.
© COPYRIGHT ROOM FOR ARCHITECTURE B.V.

B. BSO
0.27a
KDO groep 3
0.10
Wasruimte
0.03
KDO groep 1
0.06

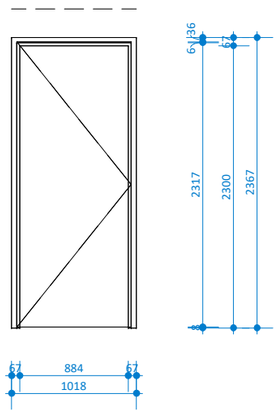

merk: K06F

	get.:	gesp.:
	3	2

opmerkingen:

Kozijn
mat : meranti
afm : 67x114mm
sponn. : 25mm
kleur : RAL9002
dorpel : kunststeen
neuten : -
neuth : -

Deur
afm. : 930x2315mm
deurspl : 8mm
dikte : 40mm
merk : Berkvens Berkopal
type : model 900

Rw* : vlgns, Blonk rap.
HPL :

kleur : Houtlook n.t.b.

begl : -
glasl.kl. : -
Overige
h&s : Fingersafe, Deurbeslag op 1500+vloer

Toilet 0.40

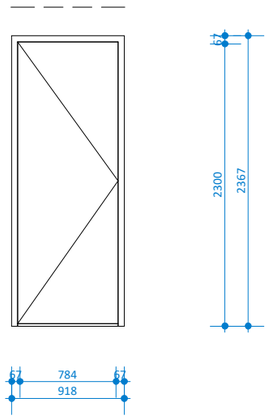

merk: K07F

	get.:	gesp.:
	-	2

opmerkingen:

Kozijn
mat : meranti
afm : 67x114mm
sponn. : 25mm
kleur : RAL9002
dorpel : kunststeen
neuten : -
neuth : -

Deur
afm. : 830x2315mm
deurspl : 8mm
dikte : 40mm
merk : Berkvens Berkopal
type : model 900

Rw* : vlgns Blonk rap.
HPL : -

kleur : Houtlook n.t.b.

begl : -
glasl.kl. :
Overige
h&s : Fingersafe, Deurbeslag op 1500+vloer

Techniekruimte
0.36

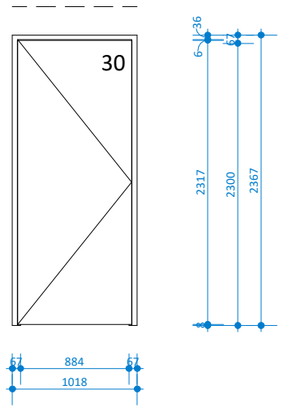

merk: K07B

	get.:	gesp.:
	1	

opmerkingen:

Kozijn
mat : meranti
afm : 67x114mm
sponn. : 25mm
kleur : RAL9002
dorpel : kunststeen
neuten : -
neuth : -

Deur
afm. : 930x2315mm
deurspl : 8mm
dikte : 54mm
merk : Berkopal
type : Brandwerende binnendeur model 900
Rw* : vlgns Blonk rap.
HPL : Houtlook n.t.b.

kleur : -

begl : -
glasl.kl. : -
Overige
h&s : -

30min WBDBO

Speellokaal onderb. - B.BSO
0.26 - 0.27

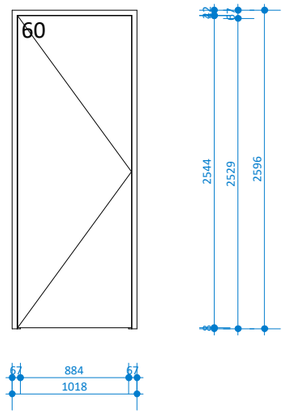

merk: K08B

	get.:	gesp.:
	1	

opmerkingen:

Kozijn
mat : Meranti
afm : 67x114mm
sponn. : 25mm
kleur : RAL9002
dorpel : kunststeen
neuten : -
neuth : -

Deur
afm. : 930x2545mm
deurspl : 7mm
dikte : -
merk : Berkopal
type : Brandwerende binnendeur model 905
Rw* : vlgns Blonk rap.
HPL : Houtlook n.t.b.

kleur : -

begl : -
glasl.kl. : -
Overige
h&s : -

Speellok. onderb/ BSO groep - gang
0.26 - 0.30
Speellok. onderb/BSO groep - Speelhal OB
0.26 - 0.08d

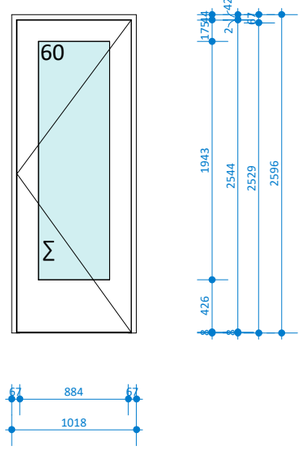

merk: K09FB

	get.:	gesp.:
	1	1

opmerkingen:

Kozijn
mat : meranti
afm : 67x114mm
sponn. : 25mm
kleur : RAL9002
dorpel : kunststeen
neuten : -
neuth : -

Deur
afm. : 930x2545mm
deurspl : 7mm
dikte 54mm
merk : Berkvens Berkopal
type : Brandwerende binnendeur model 999
Rw* : vlgns Blonk rap.
HPL : Houtlook n.t.b

kleur :
begl : enkel glas
glasl.kl. : mat. afw. staat, geschroefd
Overige
h&s : Fingersafe, Deurbeslag op 1500+vloer
Σ letselwerend conf. NEN 3569

60min WBDBO

Gang 0.30a
Gang Groep 3 0.16

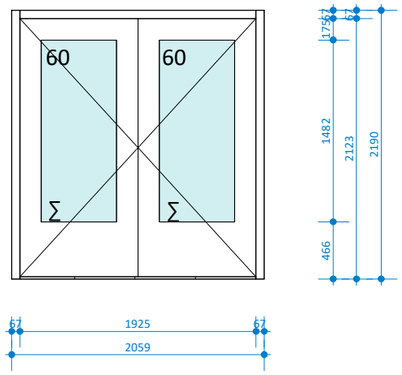

Nieuwe dubbele deuren ter plaatse van aansluiting op bestaande bouw

merk: K10B

	get.:	gesp.:
	2	

opmerkingen:

Kozijn
mat : meranti
afm : 67x114mm
sponn. : 25mm
kleur : RAL9002
dorpel : kunststeen
neuten : -
neuth : -

Deur
afm. : 980x2140mm
deurspl : 6mm
dikte 54mm
merk : Berkvens Berkopal
type : Brandwerende binnendeur model 999
Rw* : vlgns Blonk rap.
HPL : Houtlook n.t.b.

kleur :
begl : Enkel glas
glasl.kl. : mat. afw. staat, geschroefd
Overige
h&s :
naald : 11mm

Σ letselwerend conf. NEN 3569

60min WBDBO

Alle maten onderling en in het werk te controleren. Voor zover niet vermeld maten in mm.
© COPYRIGHT ROOM FOR ARCHITECTURE B.V.

KDO groep 4/ BSO 0.11

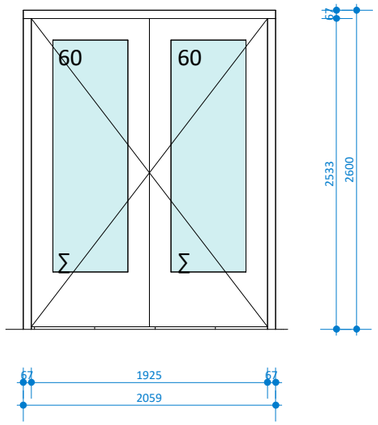

merk: **K10FB**

	get.:	gesp.:
	1	

opmerkingen:

Kozijn
mat : meranti
afm : 67x114mm
sponn. : 25mm
kleur : RAL9002
dorpel : kunststeen
neuten : -
neuth : -

Deur
afm. : 980x2550mm
deurspl : 6mm
dikte : 54m
merk : Berkvens Berkopal
type : Brandwerende binnendeur model 999
Rw* : vlgns Blonk rap.
HPL : Houtlook n.t.b.
kleur :
begl : enkel glas
glasl.kl. : mat. afw. staat, geschroefd

Overige
h&s : Fingersafe, Deurbeslag op 1500+vloer
naald : 11mm

60min WBDBO

Multifunctionele ruimte
0.33
Gang
0.30a

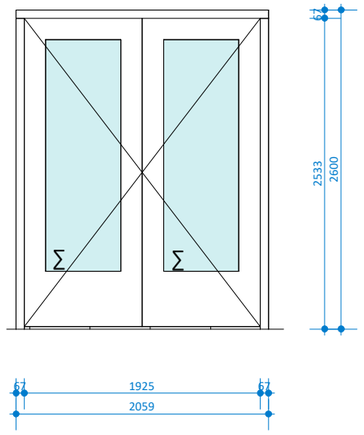

merk: **K11F**

	get.:	gesp.:
	2	

opmerkingen:

Kozijn
mat : meranti
afm : 67x114mm
sponn. : 25mm
kleur : RAL9002
dorpel : kunststeen
neuten : -
neuth : -

Deur
afm. : 980x2550mm
deurspl : 6mm
dikte : 40mm
merk : Berkvens Berkopal
type : Model 999
Rw* : vlgns Blonk rap.
HPL : Houtlook n.t.b.
kleur :
begl : enkel glas
glasl.kl. : mat. afw. staat

Overige
h&s : Fingersafe, Deurbeslag op 1500+vloer
Naald : 11mm

Σ letselwerend conf. NEN 3569

Speelhal KDO- Groep 4
0.02 - 0.11

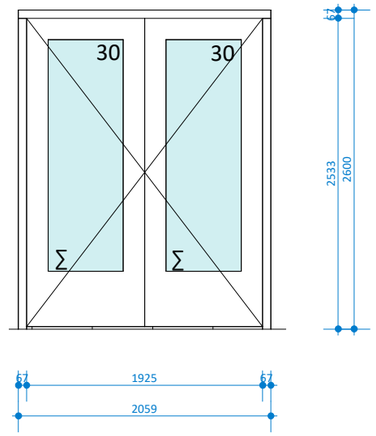

merk: **K11FB**

	get.:	gesp.:
	1	

opmerkingen:

Kozijn
mat : meranti
afm : 67x114mm
sponn. : 25mm
kleur : RAL9002
dorpel : kunststeen
neuten : -
neuth : -

Deur
afm. : 980x2550mm
deurspl : 6mm
dikte : 54mm
merk : Berkvens Berkopal
type : Brandwerende binnendeur model 999
Rw* : vlgns Blonk rap.

HPL : Houtlook n.t.b.
kleur :
begl : enkel glas
glasl.kl. : mat afw. staat, geschroefd

Overige
h&s : Fingersafe, Deurbeslag op 1500+vloer
naald : 11mm

Σ letselwerend conf. NEN 3569

30min WBDBO

KDO Groep 2 0.07
KDO Groep 1 0.06
Slaapkamer 0.10b
Slaapkamer 0.10a

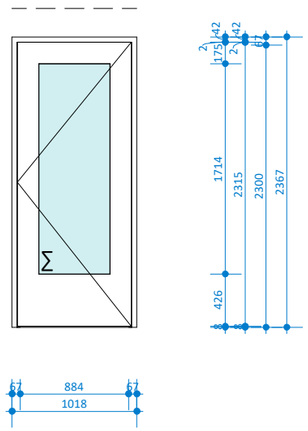

merk: **K12F**

	get.:	gesp.:
	3	3

opmerkingen:

Kozijn
mat : meranti
afm : 67x114mm
sponn. : 25mm
kleur : RAL9002
dorpel : kunststeen
neuten : -
neuth : -

Deur
afm. : 930x2315mm
deurspl : 8mm
dikte : 40mm
merk : Berkvens Berkopal
type : model 999
Rw* : vlgns Blonk rap.
HPL : Houtlook n.t.b.
kleur :
begl : enkel beglazing
glasl.kl. : mat. afw. staat

Overige
h&s : Fingersafe, Deurbeslag op 1500+vloer

Σ letselwerend conf. NEN 3569

Toilet 0.18
Toilet 0.22

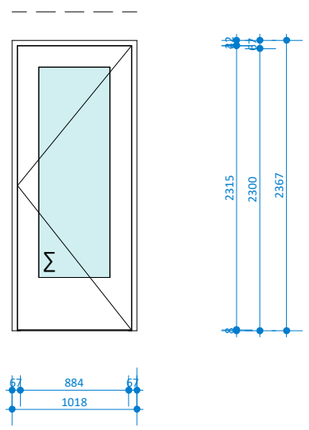

merk: **K13**

	get.:	gesp.:
	1	1

opmerkingen:

Kozijn
mat : meranti
afm : 67x114mm
sponn. : 25mm
kleur : RAL9002
dorpel : kunststeen
neuten : -
neuth : -

Deur
afm. : 930x2315mm
deurspl : 8mm
dikte : 40mm
merk : Berkvens Berkopal
type : model 999
Rw* : vlgns Blonk rap.
HPL : houtlook n.t.b.
kleur :
begl : enkel beglazing
glasl.kl. : mat. afw. staat

Overige
h&s : -

Σ letselwerend conf. NEN 3569

KDO Groep 2
0.07
KDO Groep 1
0.06
Badkamer
0.12

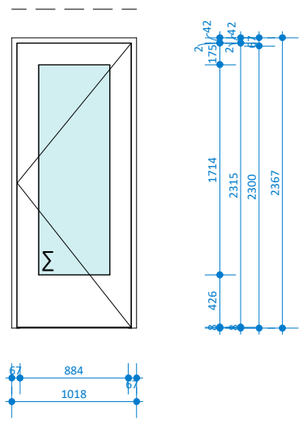

merk: **K13F**

	get.:	gesp.:
	2	2

opmerkingen:

Kozijn
mat : meranti
afm : 67x114mm
sponn. : 25mm
kleur : RAL9002
dorpel : kunststeen
neuten : -
neuth : -

Deur
afm. : 930x2315mm
deurspl : 8mm
dikte : 40mm
merk : Berkvens Berkopal
type : model 999
Rw* : vlgns Blonk rap.
HPL : Houtlook n.t.b.
kleur :
begl : enkel beglazing
glasl.kl. : mat. afw. staat

Overige
h&s : Fingersafe, Deurbeslag op 1500+vloer

Σ letselwerend conf. NEN 3569

Alle maten onderling en in het werk te controleren. Voor zover niet vermeld maten in mm.
© COPYRIGHT ROOM FOR ARCHITECTURE B.V.

Magazijn 0.26b

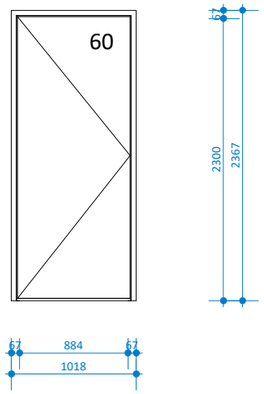

merk: K14B

	get.:	gesp.:
		1

opmerkingen:

Kozijn
mat : meranti
afm : 67x114mm
sponn. : 25mm
kleur : RAL9002
dorpel : kunststeen
neuten : -
neuth : -

Deur
afm. : 930x2315mm
deurspl : 8mm
merk : Berkvens Berkopal
type : Brandwerende binnendeur model 900
Rw* : vlgns Blonk Rap.
HPL : Houtlook n.t.b.

kleur :
begl : enkel beglazing
glasl.kl. : -

Overige
h&s : -

Σ letselwerend conf. NEN 3569

60min WBDBO

Speelhal OB 0.08d

bovenrailconstructie en zijrail verholen in koof- en/of nisconstructie conform detaillering.
Akoestische voorzieningen volgens opgave leverancier.

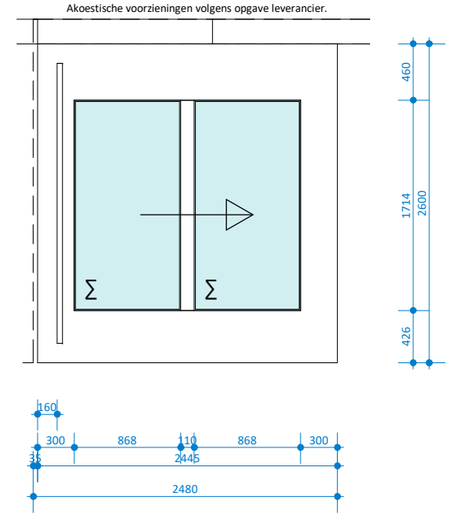

merk: K15

	get.:	gesp.:
	3	3

opmerkingen:

BREEDVELD schuifwand s110gl
- tweezijdige (n.t.b.) melamine of fineer afwerking; kaderprofiel standaard naturel geanodiseerd aluminium. Rail in (n.t.b.) RAL-kleur gelijk aan wandafwerking, gemoffeld. Horizontale geluidsafdichtingen in standaardkleur zwart
- $R_{w,p}$ waarde conform Blonk Advies minimaal 32 dB
- Glasopening in deuren conform Blonk Advies minimaal gelamineerd veiligheidsglas met een dikte van 5.5.2. (12mm), R_w-waarde beglazing 33 dB

Σ letselwerend conf. NEN 3569

Groep 3 - Groep 4
0.10 - 0.11

bovenrailconstructie en zijrail verholen in koof- en/of nisconstructie conform detaillering.
Akoestische voorzieningen volgens opgave leverancier.

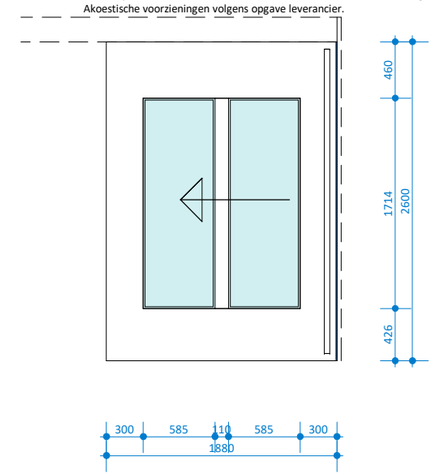

merk: K15F

	get.:	gesp.:
	2	

opmerkingen:

BREEDVELD schuifwand s110gl
- tweezijdige (n.t.b.) melamine of fineer afwerking; kaderprofiel standaard naturel geanodiseerd aluminium. Rail in (n.t.b.) RAL-kleur gelijk aan wandafwerking, gemoffeld. Horizontale geluidsafdichtingen in standaardkleur zwart
- $R_{w,p}$ waarde conform Blonk Advies minimaal 32 dB
- Glasopening in deuren conform Blonk Advies minimaal gelamineerd veiligheidsglas met een dikte van 5.5.2. (12mm), R_w-waarde beglazing 43 dB

Fingersafe,
Deurbeslag op 1500+vloer

Σ letselwerend conf. NEN 3569

Toilet
0.40

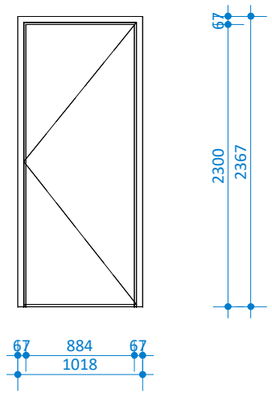

merk: K16F

	get.:	gesp.:
		1

opmerkingen:

Kozijn
mat : meranti
afm : 67x114mm
sponn. : 25mm
kleur : RAL9002
dorpel : kunststeen
neuten : -
neuth : -

Deur
afm. : 930x2315mm
deurspl : 8mm
dikte : 40mm
merk : Berkvens Berkopal
type : Model 900
Rw* : vlgns Blonk rap.
HPL : Houtlook n.t.b.
kleur : -
begl : -
glasl.kl. :

Overige Fingersafe,
h&s : Deurbeslag op 1500+vloer

(Speel)hal
0.02

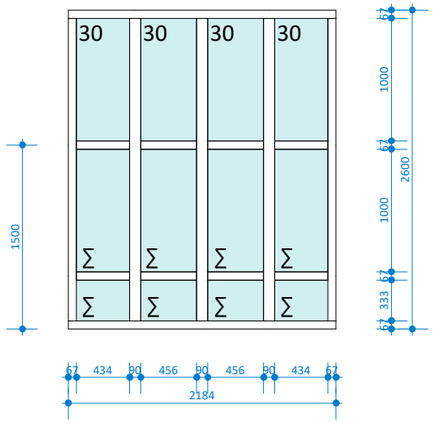

merk: K18B

	get.:	gesp.:
	4	

opmerkingen:

Kozijn
mat : meranti
afm : 67x114mm
sponn. : 25mm
kleur : RAL9002
dorpel : kunststeen
neuten : -
neuth : -

Deur n.v.t.
afm. :
deurspl :
merk : -
type :
Rw* : .
HPL : -
kleur :
begl : -
glasl.kl. : mat. afw. staat, geschroefd

Overige
h&s : -

Σ letselwerend conf. NEN 3569

30min WBDBO

hal
0.02
hal
0.08d

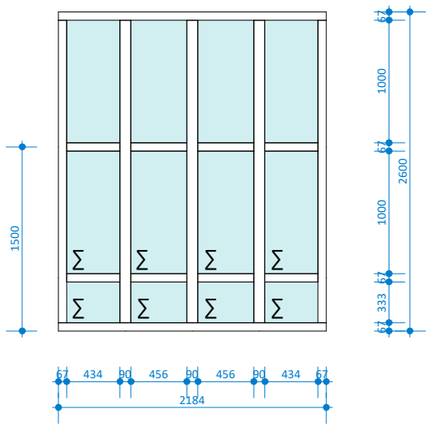

merk: K18

	get.:	gesp.:
	2	-

opmerkingen:

Kozijn
mat : meranti
afm : 67x114mm
sponn. : 25mm
kleur : RAL9002
dorpel : kunststeen
neuten : -
neuth : -

Deur n.v.t.
afm. :
deurspl :
merk :
type :
Rw* :
HPL :
kleur :
begl :
glasl.kl. : mat. afw. staat

Overige
h&s :

Σ letselwerend conf. NEN 3569

Alle maten onderling en in het werk te controleren. Voor zover niet vermeld maten in mm.
© COPYRIGHT ROOM FOR ARCHITECTURE B.V.

Kantoor
0.05

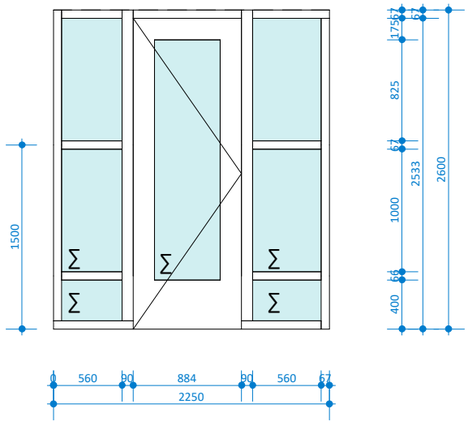

merk: **K19F**

	get.:	gesp.:
	1	

opmerkingen:

Kozijn
mat : meranti
afm : 67x114mm
sponn. : 25mm
kleur : RAL9002
dorpel : kunststeen
neuten : -
neuth : -

Deur
afm. : 930x2315mm
deurspl : 8mm
dikte : 40mm
merk : Berkvens Berkopal
type : model 999
Rw* : Vlgns Blonk rap.
HPL : Houtlook n.t.b.
kleur : -
begl : enkel glas
glasl.kl. : mat. afw. staat

Overige
h&s : Fingersafe, Deurbeslag op 1500+vloer

Σ letselwerend conf. NEN 3569

Entree
0.01
Entree
0.14

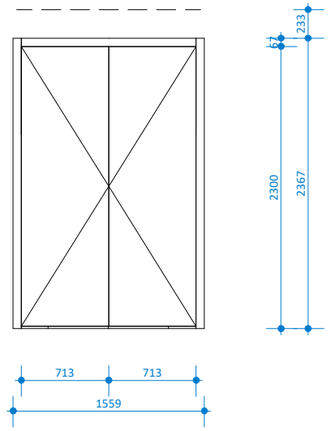

meterkastdeuren

merk: **K21**

	get.:	gesp.:
	2	

opmerkingen:

Kozijn
mat : meranti
afm : 67x114mm
sponn. : 25mm
kleur : RAL9002
dorpel : kunststeen
neuten : -
neuth : -

Deur
afm. : 730x2315
deurspl : 8mm
merk : -
type : -
Rw* : -
HPL : -
kleur : -
begl : -
glasl.kl. : -

Overige
h&s : -

speellok.
0.26a

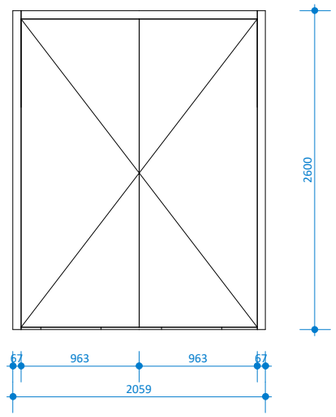

merk: **K22**

	get.:	gesp.:
	1	

opmerkingen:

Kozijn
mat : meranti
afm : 67x114mm
sponn. : 25mm
kleur : RAL9002
dorpel : kunststeen
neuten : -
neuth : -

Deur
afm. : 980x2550
deurspl : 6mm
merk : -
type : -
Rw* : -
HPL : -
kleur : -
begl : -
glasl.kl. : -

Overige
h&s : -

Σ letselwerend conf. NEN 3569

Entree
0.14

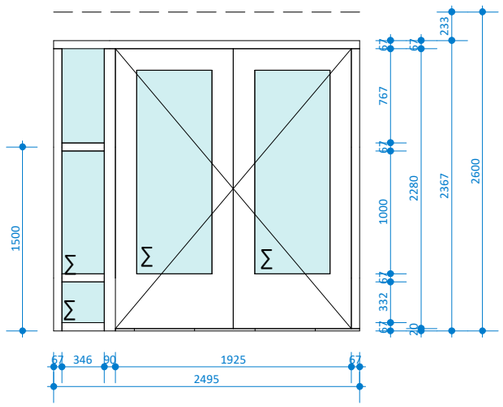

merk: **K23**

	get.:	gesp.:
	1	

opmerkingen:

Kozijn
mat : meranti
afm : 67x114mm
sponn. : 25mm
kleur : RAL9002
dorpel : kunststeen
neuten : -
neuth : -

Deur
afm. : 980x2315mm
deurspl : 8mm
dikte : 40 mm
merk : Berkvens Berkopal
type : Model 999
Rw* : vlgns Blonk rap.
HPL : Houtlook n.t.b.
kleur :
begl : enkel beglazing
glasl.kl. : mat. afw. staat

Overige
h&s : -
Naald : 11mm

Σ letselwerend conf. NEN 3569

Entree
0.01

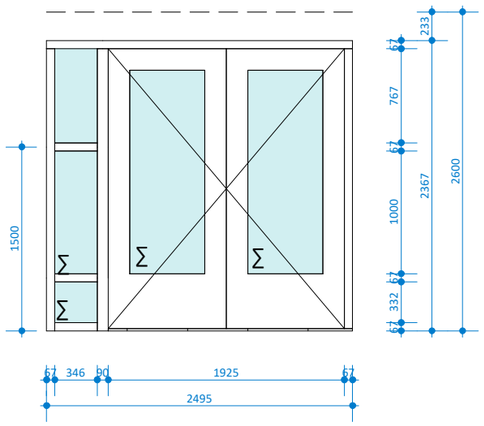

merk: **K23F**

	get.:	gesp.:
	1	

opmerkingen:

Kozijn
mat : meranti
afm : 67x114mm
sponn. : 25mm
kleur : RAL9002
dorpel : kunststeen
neuten : -
neuth : -

Deur
afm. : 980x2315mm
deurspl : 8mm
dikte : 40mm
merk : Berkvens Berkopal
type : Model 999
Rw* : vlgns Blonk rap.
HPL : Houtlook n.t.b.
kleur :
begl : enkel beglazing
glasl.kl. : mat. afw. staat

Overige
h&s : Fingersafe, Deurbeslag op 1500+vloer
Naald : 11mm

Σ letselwerend conf. NEN 3569

(Speel)hal KDO - Gang
0.02 - 0.30

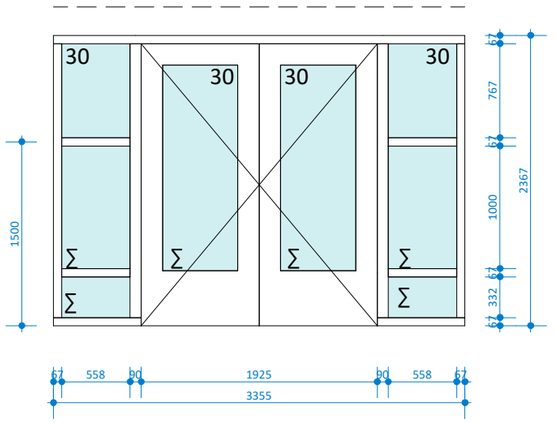

merk: **K24FB**

	get.:	gesp.:
	1	

opmerkingen:

Kozijn
mat : meranti
afm : 67x114mm
sponn. : 25mm
kleur : RAL9002
dorpel : kunststeen
neuten : -
neuth : -

Deur
afm. : 980x2315mm
deurspl : 8mm
dikte : 54mm
merk : Berkvens Berkopal
type : Brandwerende binnendeur model 999
Rw* : vlgns Blonk rap.
HPL : Houtlook n.t.b.
kleur :
begl : Enkel beglazing
glasl.kl. : mat. afw. staat
Overige Fingersafe,
h&s : Deurbeslag op 1500+vloer 11mm
Naald :

Σ letselwerend conf. NEN 3569

30min WBDBO

Alle maten onderling en in het werk te controleren. Voor zover niet vermeld maten in mm.
© COPYRIGHT ROOM FOR ARCHITECTURE B.V.

Toilet 0.18

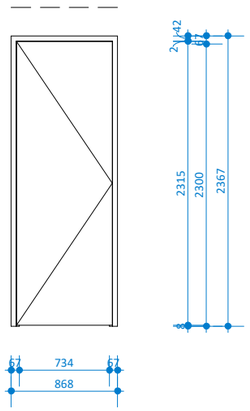

merk: K26

	get.:	gesp.:
		1

opmerkingen:

Kozijn
mat : meranti
afm : 67x114mm
sponn. : 25mm
kleur : RAL9002
dorpel : kunststeen
neuten : -
neuth : -

Deur
afm. : 780x2315mm
deurspl : 8mm
dikte : 40mm
merk : Berkvens Berkopal
type : model 900
Rw* : vlgns Blonk rap.
HPL : Houtlook n.t.b.
kleur : -
begl : -
glasl.kl. : -

Overige
h&s : -

Badkamer 0.09

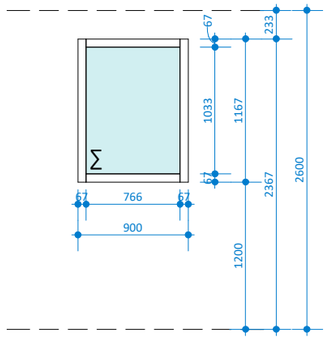

merk: K27

	get.:	gesp.:
	2	-

opmerkingen:

Kozijn
mat : meranti
afm : 67x114mm
sponn. : 25mm
kleur : RAL7047
dorpel : n.v.t.
neuten : -
neuth : -

Raam
afm. : 900x1167mm
deurspl :
merk : -
type :
Rw* : .
HPL : -
kleur : mat. afw. staat
begl : mat. afw. staat
glasl.kl. : mat. afw. staat

Overige
h&s : n.v.t.

Σ letselwerend conf. NEN 3569

merk:

	get.:	gesp.:

opmerkingen:

merk:

	get.:	gesp.:

opmerkingen:

merk:

	get.:	gesp.:

opmerkingen:

merk:

	get.:	gesp.:

opmerkingen:

merk:

	get.:	gesp.:

opmerkingen:

Alle maten onderling en in het werk te controleren. Voor zover niet vermeld maten in mm.
© COPYRIGHT ROOM FOR ARCHITECTURE B.V.