Toelichting

Houten kozijn:
Ukozijnen=1,80 W/m²K
Aluminium kozijn:
Ukozijnen= 1,80 W/m²K

Beglazing:
Uglas: 1,20 W/m²K(HR++ glas)
Uramen gemiddeld = 1,65W/m²K
ZTAglas= 0,50

Beperken van de ontwikkeling van brand
Ramen en deuren in gevels: Aluminium kozijnen en glas: Brandklasse D conform de NEN_EN 13501-1

∑ letselwerend conf.
NEN 3569

Alle deuren, ramen
kozijn + glas
Brandklasse D

Buitendeuren ter plaatse van kinderopvangruimten voorzien van fingersafe deurstrips. Deurbeslag aldaar op 1500+ af.w. vloer. Draaiende raamdelen < 1400mm ter plaatse van kinderopvangruimten voorzien van raambeveiliging. E.e.a. conform materiaalafwerkstaten R4a.

PROJECT: IKC Klapwijk, vervangende nieuwbouw Mariaschool, SkippyPePijn
Ru ParéSingel 1, 2642 CR Pijnacker-Nootdorp

OPDRACHTGEVER: Gemeente Pijnacker-Nootdorp
Oranjeplein 1, 2641 EZ Pijnacker

ADVISEUR INSTALLATIES: Overdevest adviseurs
Regulusweg 5, 2516 AC Den Haag T. 070 383 44 90

ADVISEUR BOUWFYSICA: Blonk advies B.V.
IJburglaan 630B, 1087 CE Amsterdam T. 06 299 86 404

ADVISEUR BOUWKOSTEN: Evensteijn Bouwconsult
Rembrandtlaan 20, 2172 DE Sassenheim T. 06 136 842 52

ADVISEUR CONSTRUCTIES: Bureau Broersma Ingenieurs en Bouwadvies
Groot Hertoginnelaan 33, 2517 EB Den Haag T. 070 360 2907

ARCHITECT: R4a architecten en ingenieurs info@r4a.nl
Geestbrugkade 33, 2281CX Rijswijk T. 070 204 0024

	datum	omschrijving	getekend
voorlopig			
definitief	08-10-2021		MS/MK/GB
wijziging			

R4a architecten en ingenieurs

project : IKC Klapwijk
onderwerp : Kozijnstaat Exterieur
fase : TO Technisch Ontwerp

formaat : A3
schaal : 1:50
project nr. : 336
tek.nr. TO_208

Alle maten onderling en in het werk te controleren. Voor zover niet vermeld maten in mm.
© COPYRIGHT ROOM FOR ARCHITECTURE B.V.

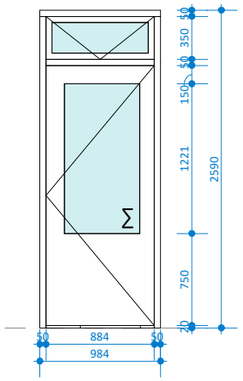

merk: A

	get.:	gesp.:
	9	1

opmerkingen:

Kozijn
mat : Aluminium, in kleur gecoat, conf. mat. afw. staat
afm : 85x50mm

Deur
merk : Kegro
type : KegaPro+ 9771
dikte : 74mm
Rw* : Vlgns Blonk rap.
kleur : mat.afw.staat
begl : HR++ glas

Overige
h&s : Volgens bestek, t.p.v. KDV: fingersafes en deurbeslag op 1500+ vlr.
kader : Alu. zetwerk mat. afw. staat

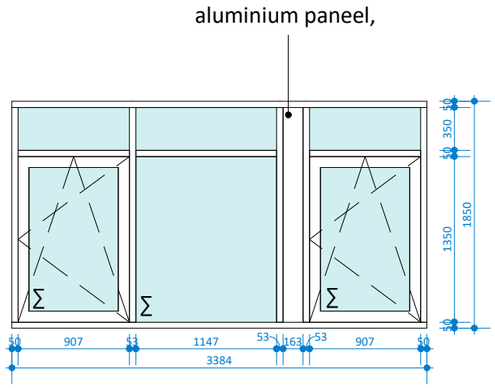

zie V03/V04

merk: B

	get.:	gesp.:
	6	-

opmerkingen:

Kozijn
mat : Aluminium, in kleur gecoat, conf. mat. afw. staat
afm : 85x50mm

Raam
kader : Alu. zetwerk mat. afw. staat

Rw* : Vlgns Blonk rap.
kleur : mat. afw. staat
begl : HR++ glas

Overige
h&s : volgens bestek

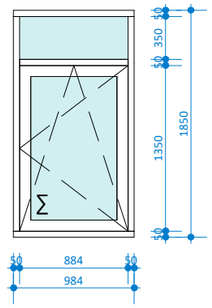

merk: C

	get.:	gesp.:
	2	-

opmerkingen:

Kozijn
mat : Aluminium, in kleur gecoat, conf. mat. afw. staat
afm : 85x50mm

Raam
kader : Alu. zetwerk mat. afw. staat
Rw* : Vlgns Blonk rap.
Kleur : mat. afw. staat
begl : HR++ glas

Overige
h&s : volgens bestek

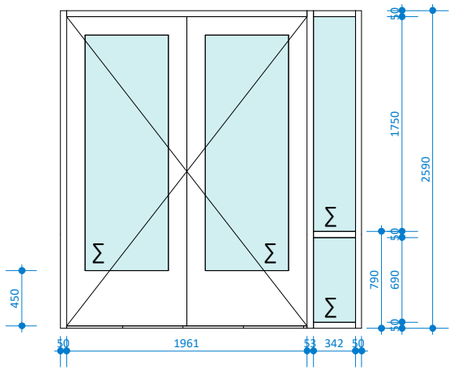

merk: D

	get.:	gesp.:
	1	1

opmerkingen:

Kozijn
mat : Aluminium, in kleur gecoat, conf. mat. afw. staat
afm : 85x50mm

Deur
merk Kegro
type : KegaPro+ 9769

Rw* : Geïsoleerd Vlgns Blonk rap.
kleur : mat. afw. staat
begl : HR++ glas
glasl.kl. : mat. afw. staat
kader : Alu. zetwerk mat. afw. staat

Overige
h&s : Volgens bestek, t.p.v. KDV: fingersafes en deurbeslag op 1500+ vlr.

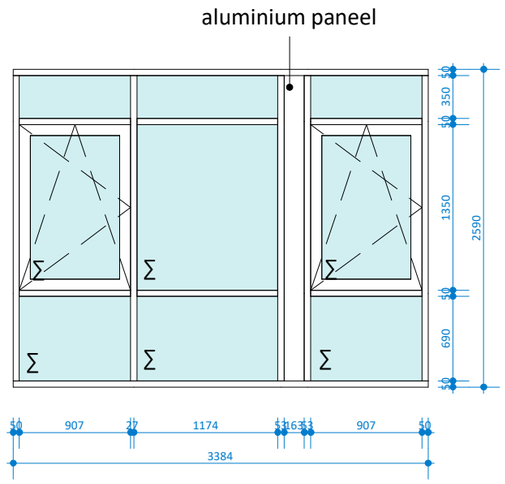

merk: E

	get.:	gesp.:
	4	1

opmerkingen:

Kozijn
mat : Aluminium, in kleur gecoat, conf. mat. afw. staat
afm : 85x50mm
sponn. : -
kleur : -
dorpel : -
neuten : -
neuth : -

Raam
kader : Alu. zetwerk mat. afw. staat
Rw* : Vlgns Blonk rap.
HPL : -
kleur : n.t.b.
begl : HR++ glas
glasl.kl. : -

Overige
h&s : Volgens bestek. t.p.v. KDV draaiende delen voorzien van raambeveiliging

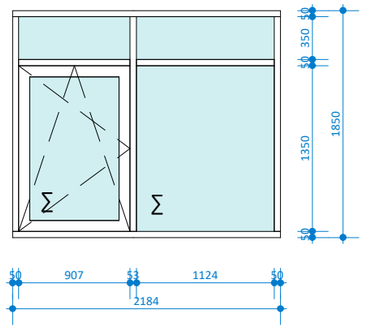

merk: F

	get.:	gesp.:
	1	-

opmerkingen:

Kozijn
mat : Aluminium, in kleur gecoat, conf. mat. afw. staat
afm : 85x50mm
sponn. : -
kleur : -
dorpel : -
neuten : -
neuth : -

Raam
kader : Alu. zetwerk mat. afw. staat
Rw* : Vlgns Blonk rap.
HPL : -
kleur : n.t.b.
begl : HR++ glas
glasl.kl. : -

Overige
h&s : volgens bestek

Alle maten onderling en in het werk te controleren. Voor zover niet vermeld maten in mm.
© COPYRIGHT ROOM FOR ARCHITECTURE B.V.

t.p.v. Patio

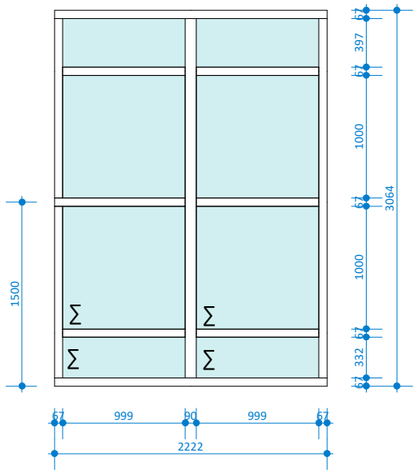

merk: G1

	get.:	gesp.:
	2	2

opmerkingen:

Kozijn
mat : Platowood Fraké, voorzien van 'Fireprotect' coating conform Blonk Advies
afm : 85x50mm
kleur : Blank
lekdrpl : Aluminium, geborsteld Blank geanodiseerd (naturel) voorzien van antidreunfolie. spatwaterdicht middels glij-kopschotten en zij-en rugafdichting rubbers
Rw* : Vlgns blonk rap.
kleur : Blank
begl : HR++ glas
glasl.kl. : mat. afw. staat

Overige
h&s : Volgens bestek

t.p.v. Patio

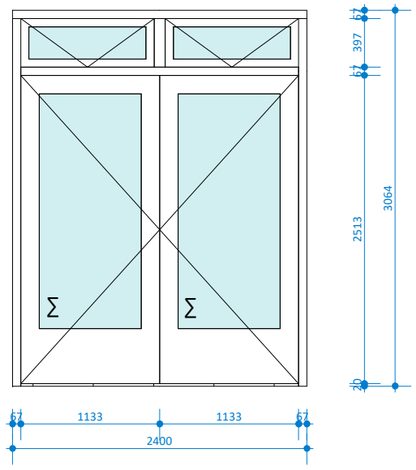

merk: G2

	get.:	gesp.:
	2	2

opmerkingen:

Kozijn
mat : Platowood Fraké, voorzien van 'Fireprotect' coating conform Blonk Advies
afm : 85x50mm
kleur: Blank
lekdrpl: Zie G1 (hetzelfde)
begl : HR++glas

Deur
merk : Kegro
type : KegaPro+ 9769

Rw* : Vlgns Blonk rap.
kleur : mat. afw. staat
begl : HR++ glas
glasl.kl. : mat. afw. staat
ramen : mat. afw. staat

Overige Volgens bestek,
h&s : t.p.v. KDV: fingersafes en deurbeslag op 1500+ vlr.

t.p.v. Patio

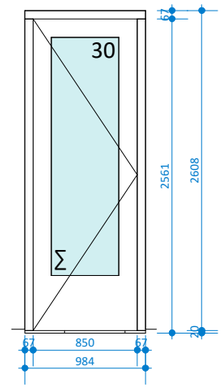

merk: HB

	get.:	gesp.:
	2	2

opmerkingen:

Kozijn
mat : Platowood Fraké, voorzien van 'Fireprotect' coating conform Blonk Advies
afm : 85x50mm
kleur: Blank
lekdrpl: Zie G1 (hetzelfde)
begl : HR++glas

Deur
merk : Kegro
type : KegaPro+ 9769

Rw* : Vlgns Blonk rap.
kleur : mat. afw. staat
begl : HR++ glas
glasl.kl. : mat. afw. staat, geschroefd
ramen : mat. afw. staat

Overige Volgens bestek,
h&s : t.p.v. KDV: fingersafes en deurbeslag op 1500+ vlr.

30min WBDBO

t.p.v. Patio

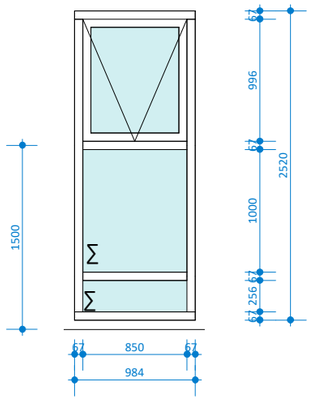

merk: J

	get.:	gesp.:
	12	

opmerkingen:

Kozijn
mat : Platowood Fraké, voorzien van 'Fireprotect' coating conform Blonk Advies
afm : 85x50mm
sponn. : -
kleur : Blank
lekdrpl : Zie G1 (hetzelfde)
neuten : -
neuth : -
begl : HR++glas

Ramen
afm. :
merk : -
type :
Rw* : Vlgns Blonk rap.
HPL : -
kleur : N.t.b.
begl : HR++ glas
glasl.kl. : mat .afw. staat

Overige
h&s : Volgens bestek, t.p.v. KDV draaiende delen voorzien van raambeveiliging

zie V06/V07 30min WBDBO

t.p.v. Patio

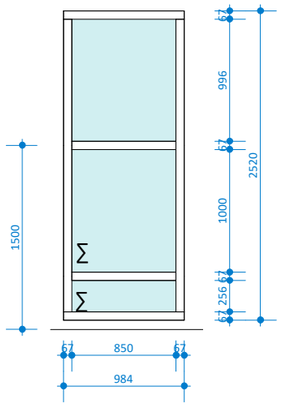

merk: K

	get.:	gesp.:
	4	

opmerkingen:

Kozijn
mat : Platowood Fraké, voorzien van 'Fireprotect' coating conform Blonk Advies
afm : 85x50mm
sponn. :
kleur : Blank
lekdrpl : Aluminium, geborsteld Blank geanodiseerd (naturel) voorzien van antidreunfolie. spatwaterdicht middels glij-kopschotten en zij-en rugafdichting rubbers
Rw* : Vlgns blonk rap.
kleur : Blank
begl : HR++ glas
glasl.kl. : mat. afw. staat

Overige
h&s : Volgens bestek

t.p.v. Speellokaal
onderbouw 0.26
(bovenlichten t.p.v. mobiel wandsysteem)

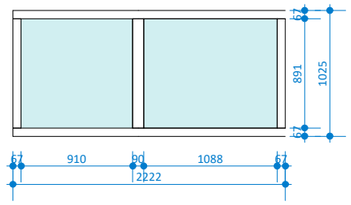

zie detail V10/V11

merk: L1

	get.:	gesp.:
	1	1

opmerkingen:

Kozijn
mat : Platowood Fraké, voorzien van 'Fireprotect' coating conform Blonk Advies
afm : 85x50mm
sponn. : -
kleur : Blank
lekdrpl : Zie G1 (hetzelfde)
neuten : -
neuth : -
begl : HR++glas

Ramen
afm. :
merk : -
type :
Rw* : Vlgns Blonk rap.
HPL : -
kleur : N.t.b.
begl : HR++ glas
glasl.kl. : mat. afw. staat

Overige
h&s : Volgens bestek

Alle maten onderling en in het werk te controleren. Voor zover niet vermeld maten in mm.
© COPYRIGHT ROOM FOR ARCHITECTURE B.V.

t.p.v. Speellokaal
onderbouw 0.26
(bovenlichten t.p.v. mobiel
wandsysteem)

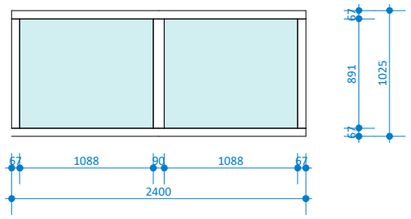

merk: L2

	get.:	gesp.:
	1	1

opmerkingen:

Kozijn
mat : Platowood Fraké, voorzien van 'Fireprotect' coating conform Blonk Advies
afm : 85x50mm
sponn. : -
kleur : Blank
lekdrpl : Zie G1 (hetzelfde)
neuten : -
neuth : -
begl : HR++glas

Ramen
afm. :
merk : -
type :
Rw* : Vlgns Blonk rap.
HPL : -
kleur : N.t.b.
begl : HR++ glas
glasl.kl. : mat. afw. staat

Overige
h&s : Volgens bestek

merk:

	get.:	gesp.:

opmerkingen:

zie detail V10/V11

merk:

	get.:	gesp.:
		-

opmerkingen:

merk:

	get.:	gesp.:

opmerkingen:

merk:

	get.:	gesp.:

opmerkingen:

merk:

	get.:	gesp.:
		-

opmerkingen:

Alle maten onderling en in het werk te controleren. Voor zover niet vermeld maten in mm.
© COPYRIGHT ROOM FOR ARCHITECTURE B.V.