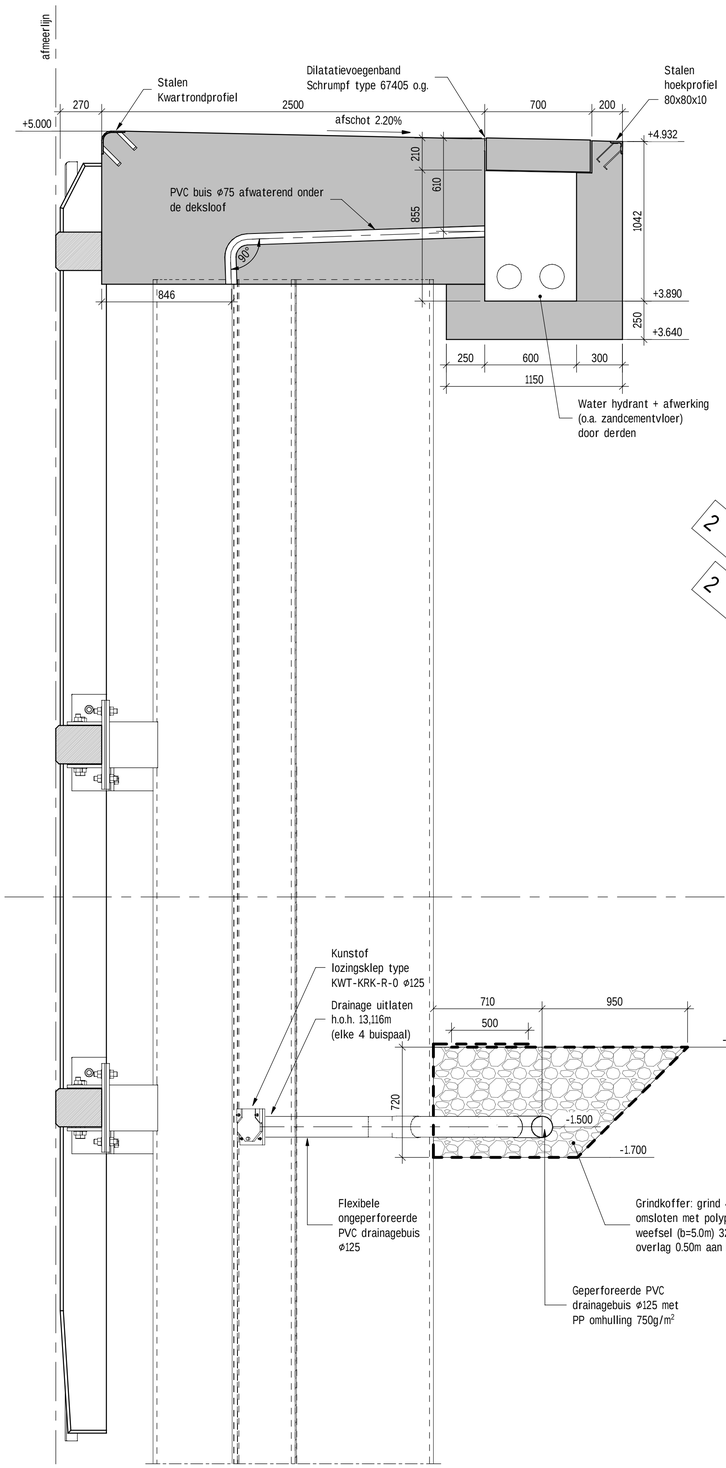

DOORSNEDE T.P.V. BLUSWATERPUT

schaal: 1 : 20

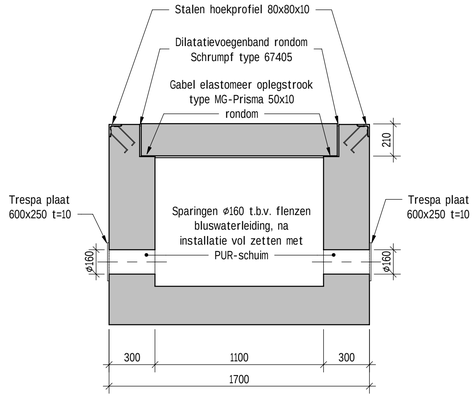

DOORSNEDE BLUSWATERPUT ⌀160 (10X)

schaal: 1 : 20

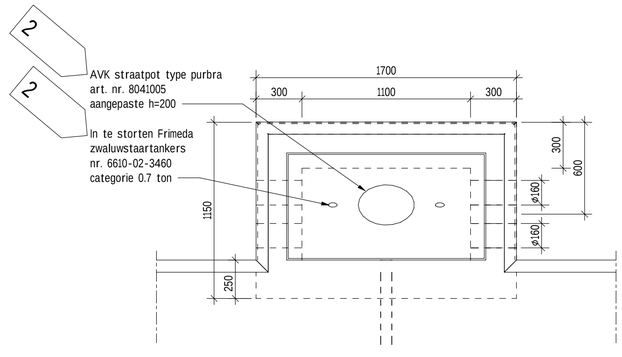

BOVENAANZICHT BLUSWATERPUT ⌀160 (10X)

schaal: 1 : 20

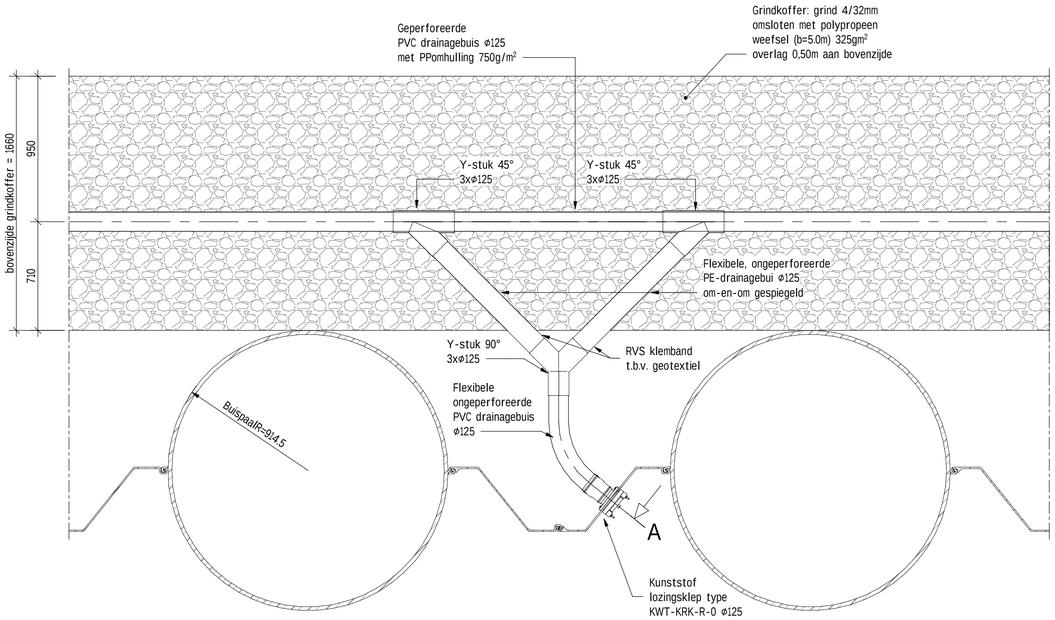

PRINCIPE DETAIL DRAINAGE UITLATEN (57X)

schaal: 1 : 20

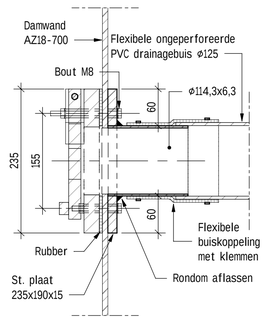

DOORSNEDE A (59X)

schaal: 1 : 5

Tekeningenlijst

Tekeningnummer	Titel
NSQK-00-T-BE-OVE-001	Bestaande situatie / opruimwerkzaamheden
NSQK-00-T-BE-OVE-002	Terreinindeling
NSQK-00-T-BE-OVE-003	Stortvakken en depots
NSQK-00-T-BE-OVE-004	Bestaande situatie Reimerswaal
NSQK-00-T-BE-SIT-101	Nieuwe Situatie - Overzicht en aanzicht
NSQK-00-T-BE-DRS-102	Nieuwe situatie - Doorsneden
NSQK-00-T-BE-DET-103	Details bolders, randbescherming en dilatatievoeg
NSQK-00-T-BE-DET-104	Details wrijfstijlen en gording
NSQK-00-T-BE-DET-105	Details ladders
NSQK-00-T-BE-DET-106	Details kathodische bescherming en slotgeleider
NSQK-00-T-BE-DET-107	Details HWA
NSQK-00-T-BE-DET-108	Details drainage en brandblusputten
NSQK-00-T-BE-DET-109	Details slotgeleider en aansluiting Reimerswaal
NSQK-00-T-BE-GWR-201	Baggerplan
NSQK-00-T-BE-WAP-401	Wapening betonprop
NSQK-00-T-BE-WAP-402	Vorm en wapening deksloof - Moot 1
NSQK-00-T-BE-WAP-403	Vorm en wapening deksloof - Moot 2 t/m 16 en moot 20 t/m 26
NSQK-00-T-BE-WAP-404	Vorm en wapening deksloof - Moot 17 en moot 19
NSQK-00-T-BE-WAP-405	Vorm en wapening deksloof - Moot 18
NSQK-00-T-BE-WAP-406	Vorm en wapening deksloof - Moot 27
NSQK-00-T-BE-WAP-407	Vorm en wapening deksloof - Moot 28
NSQK-00-T-BE-WAP-408	Vorm en wapening verlenging kraanbaan - deel 1
NSQK-00-T-BE-WAP-409	Vorm en wapening verlenging kraanbaan - deel 2
NSQK-00-T-BE-FAS-501	Fase 0 - Bestaande situatie
NSQK-00-T-BE-FAS-502	Fase 1 - Reimerswaal kade en ligplaats 1
NSQK-00-T-BE-FAS-503	Fase 2 - Terrein inrichting aanpassen
NSQK-00-T-BE-FAS-504	Fase 3 - Ligplaats 2 en Bulk Terminal Zeeland
NSQK-00-T-BE-FAS-505	Fase 4 - Eindsituatie

ALGEMEEN

Hoeken in 360 graden stelsel
Maatvoering in millimeters, tenzij anders aangegeven
Peilmaten in meters t.o.v. N.A.P.
Coördinaten in meters t.o.v. Rijksdriehoekstelsel
Maatvoering afgerond op mm. Doortelmaten kunnen hierdoor een mm afwijken
Alle lassen a=7 tenzij anders vermeld

v.	Datum	Omschrijving	Getekend
2	01-09-2021	Tweede uitgave	LPS
1	18-08-2021	Eerste uitgave	LPS

North Sea Port
Quarleshaven Vlissingen Nieuwbouw kaden

Details drainage en brandblusputten

Projectnr.:	NSQK	Fase: Bestekfase	Getekend: D. ten Zijthoff
Documenttype:	Tekening		Gecontroleerd: Marco Flipse
Status:	DEFINITIEF		Vrijgegeven: Fokke Westebring
Schaal:	Zie tekening		Formaat: A1
Blad nr.:	1 van 1		Datum: 01-09-2021
Tekening nr.:	NSQK-00-T-BE-DET-108		Versie: 2

C:\Users\lpdsouza\Documents\CF-NSQK_TOTALE PROJECT-2020_BE_lpdsouza.rvt