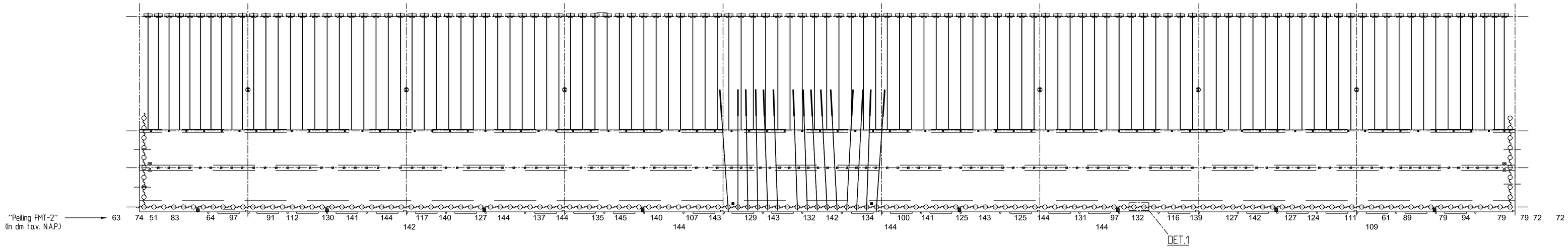


## BOVENAANZICHT FMT-KADE - PEILING BODEMNIVEAU

Schaal: 1:500

- Foam fender niet weergegeven

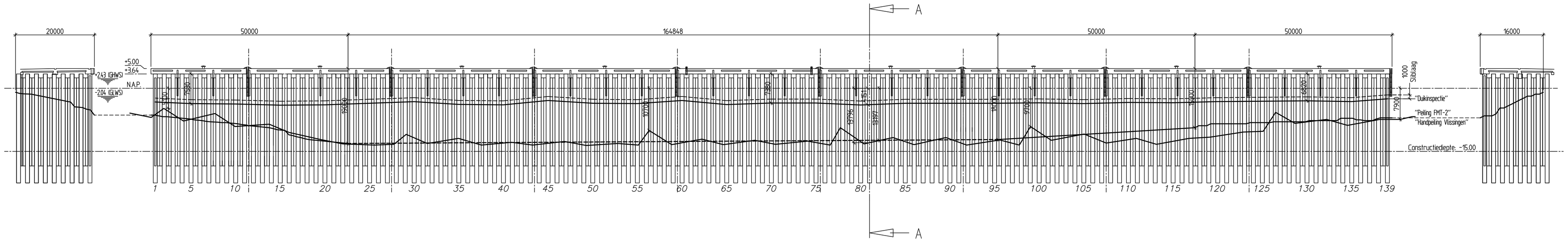


## VOORAANZICHT FMT-KADE - PEILING BODEMNIVEAU

Schaal: 1:500

- Foam fender niet weergegeven

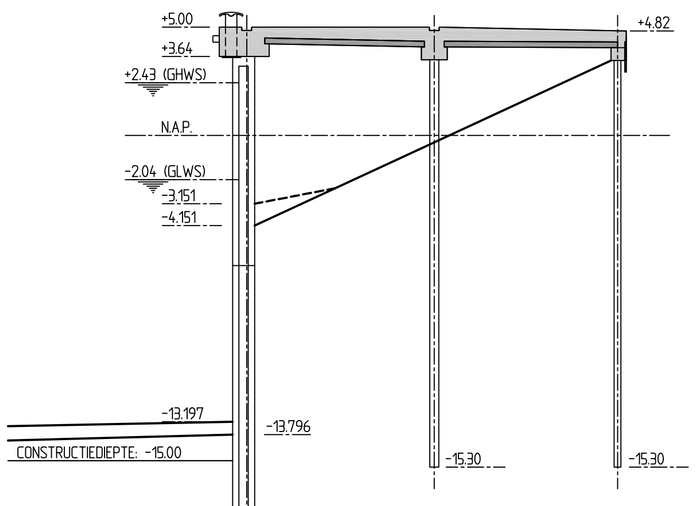


## DOORSNEDE A-A

Schaal: 1:200

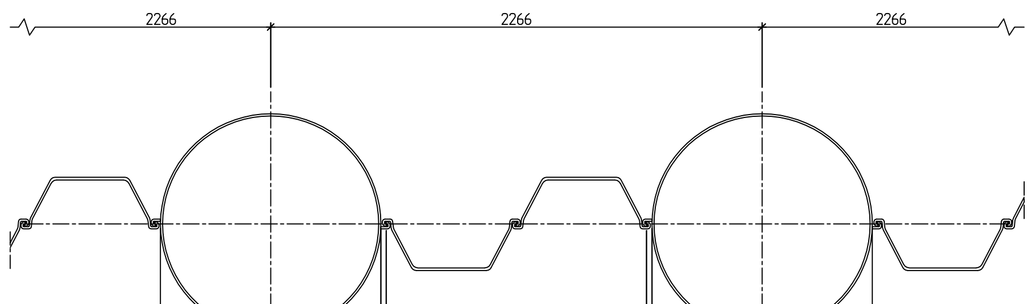


## DETAIL 1

Schaal: 1:20

## LEGENDA

- : Bodemniveau binnenzijde combiwand t.o.v. onderzijde kesp (+3.64 N.A.P.) volgens tekening "duikinspectie"
- : Bodemniveau t.o.v. bovenzijde kesp (+5.00 N.A.P.) volgens tekening "handpeilingen Vlissingen"
- : Bodemniveau in dm t.o.v. N.A.P. volgens tekening "peiling FMT-2"

## REFERENTIE TEKENINGEN:

| | |
|---|---|
| 14030-TEK-001 | : Situering, aanzichten en doorsnede kade 5 - D.D. 30-07-2014 |
| Scan0002 t/m Scan0005 | : Handpeiling Vlissingen - d.d. 06-10-2014 |
| Peiling FMT-2 | : Peiling FMT-2 - d.d. 03-10-2014 |
| HH2486-T-001 | : Vlissingen FMT-kade - Duikinspectie - d.d. 08-05-2014 |


Hakkers
CONSTRUCTIEF IN WATERBOUW
Oudsas 11
Postbus 11
4250 DA Werkendam
Tel.: 0183-501122
Fax.: 0183-501665
E-mail: info@hakkers.com / Internet: http://www.hakkers.com


Werk: Kade FMT Quarleshaven

Onderdeel: Gegevens bodemniveau

Opdrachtgever: Zeeland Seaports
Schelpenpad 2
4531 PD Terneuzen
Tel: 0115-647400

Directie: Zeeland Seaports
Schelpenpad 2
4531 PD Terneuzen
Tel: 0115-647400

Opmerkingen:

| Nr.: | Datum.: | Naam: | Wijziging: |
|---|---|---|---|
| REV | 09-04-2015 | SM | REVISIE |

AS BUILT

| | | | |
|---|---|---|---|
| Formaat | :841x594 [A1] | Schaal | : zie tek. |
| Hoogten in | : m t.o.v. N.A.P | Maten in | : mm |
| Revisietekening | | | |
| Get.: GJS | | Datum: 8-10-2014 Paraaf: | |
| Acc.: J.K. Klippel | | Datum: 8-10-2014 Paraaf: | |
| Bestek: ZSP207 | | | |
| Tek. nr.: 14013-TEK-019_REV | | | |


© HAKKERS B.V. Deze tekening is ons eigendom en mag zonder onze uitdrukkelijke toestemming niet gecopieerd aan derden geleverd of in gebruik gegeven worden.