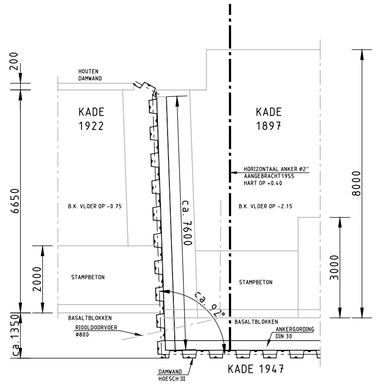

PRINCIPE AANSLUITING WEST - BESTAANDE SITU

SCHAAL 1:100 DRSN OP +0.40

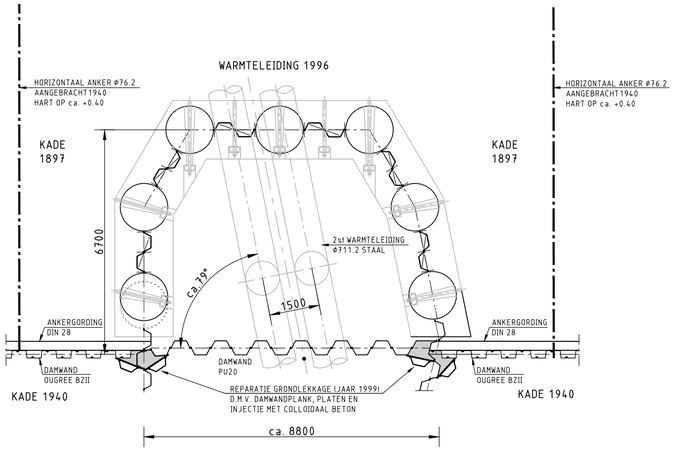

PRINCIPE AANSLUITINGEN KUIP WARMTELEIDING - BESTAANDE SITU

SCHAAL 1:100 DRSN OP +0.40

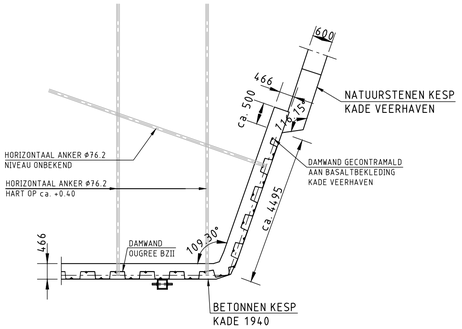

BESTAANDE SITU
PRINCIPE AANSLUITING VEERHAVEN

SCHAAL 1:100

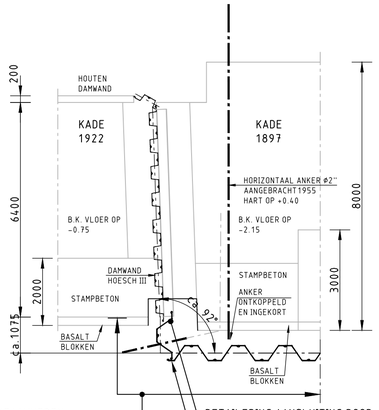

UIT TE VOEREN WERKZAAMHEDEN:
- SLOPEN DEEL KADE 1897 EN 1922
- ONTKOPPELEN ANKERS (GEFASEERD)
- VERWIJDEREN ANKERGORDING
- TREKKEN DAMWAND HOESCH III
- AANBRENGEN DAMWAND AZ28-700
- AANBRENGEN RIOOLDOORVOER Ø800
- GRONDDICHT MAKEN DAMWAND AANSLUITING (NTB)

DETAILERING AANSLUITING DOOR AANNEMER TE DETAILLEREN

SLOT OP PLANK

PRINCIPE AANSLUITING WEST - NIEUWE SITU

SCHAAL 1:100 DRSN OP +0.40

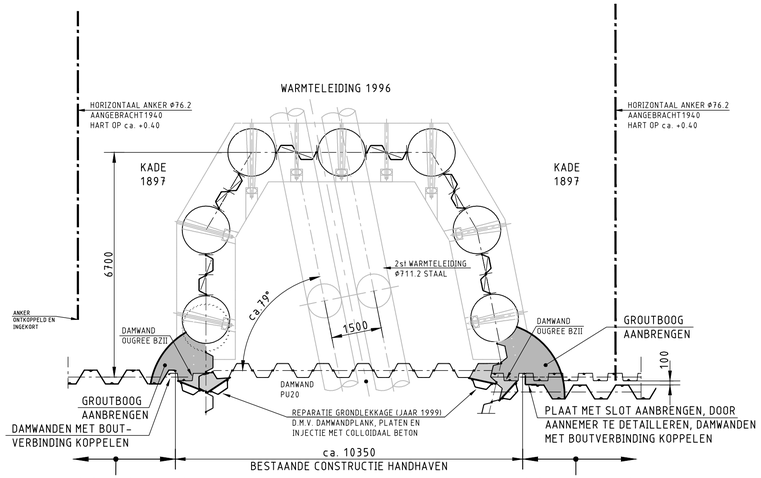

UIT TE VOEREN WERKZAAMHEDEN:
- ONTKOPPELEN ANKERS (GEFASEERD)
- VERWIJDEREN ANKERGORDING
- TREKKEN DAMWAND OUGREE BZII
- AANBRENGEN DAMWAND AZ28-700
- GRONDDICHT MAKEN DAMWAND AANSLUITING

UIT TE VOEREN WERKZAAMHEDEN:
- VERWIJDEREN BOVENDEEL DAMWAND OUGREE BZII
- AANBRENGEN DAMWAND AZ28-700
- GRONDDICHT MAKEN DAMWAND AANSLUITING

PRINCIPE AANSLUITINGEN KUIP WARMTELEIDING - NIEUWE SITU

SCHAAL 1:100 DRSN OP +0.40

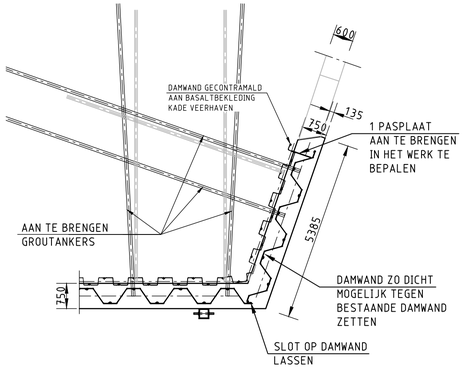

UIT TE VOEREN WERKZAAMHEDEN:
- VERWIJDEREN BOVENDEEL DAMWAND OUGREE BZII
- AANBRENGEN DAMWAND AZ28-700
- GRONDDICHT MAKEN DAMWAND AANSLUITING

NIEUWE SITU
PRINCIPE AANSLUITING VEERHAVEN

SCHAAL 1:100

OPMERKINGEN

- MATEN IN METERS, TENZIJ ANDERS AANGEGEVEN
- HOOGTEMATEN IN METERS TEN OPZICHTE VAN N.A.P.
- MAATVOERING IN HET WERK CONTROLEREN
- DAMWANDKOPPELING D.M.V. BOUTVERBINDING IN OVERLEG MET DIRECTIE IN HET WERK BEPALEN

Opdrachtgever :

Gemeente Rotterdam
Stadsbeheer
Beheer Buitenruimte

VERSIE

Versie	Omschrijving	Tekenaar	Datum
f			
e			
d			
c			
b			
a	1e UITGAVE	W.Valkenburg	27-09-2013

BESTEKTEKENING

Bestandsnaam : LF12WA011J-T-005A.DWG | Projectcode : LG11WM004 | Verwijzing :

Gemeente Rotterdam
Stadsontwikkeling
Ingenieursbureau

Galvanistraat 15
Postbus 6633
3002 AP ROTTERDAM
Telefoon : 010 489 4530
Telefax : 010 489 6200

NIEUWE MAAS

VERVANGEN WESTERKADE

PRINCIPE AANSLUITINGEN BESTAANDE EN NIEUWE SITUATIE

Behoort bij : Bestek | Nummer : 1-041-13
Geografische code :
Formaat : 420x594 | Blad van bladen
Schaal : ZIE TEKENING

Getekend : W.Valkenburg Paraaf | Gecontroleerd : M.L. Broeken Paraaf/Datum | Geautoriseerd : D.Enzlin Paraaf/Datum

Tekeningnr. : LF12WA011J - T - 005 | Wijkprojectcode — Soort — Volgnr. | a Ver.

K:\SOIR\WICC_PROJECTEN\WATERBOUW\LF12WA011J VERVANGEN KADEMUUR WESTERKADE\2_VOORBEREIDING\3_PROJECTRESULTATEN\TEKENINGEN\T-BESTEK