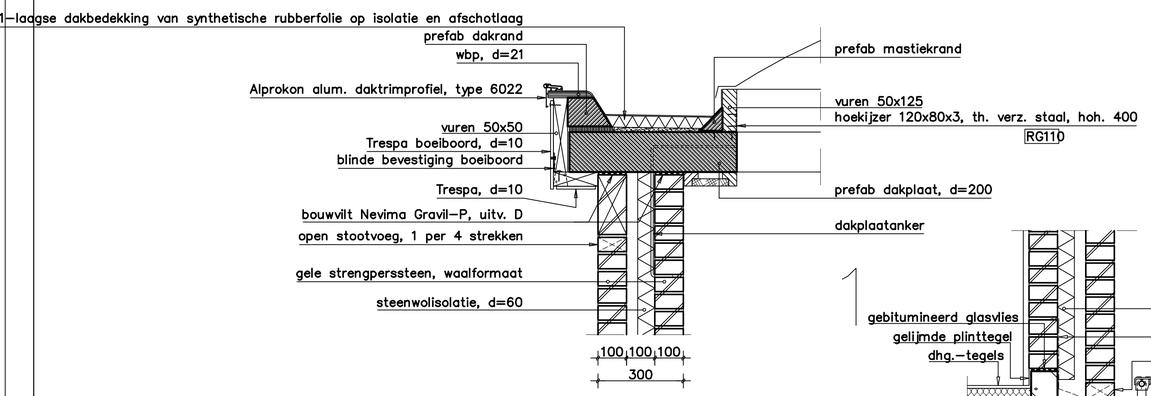

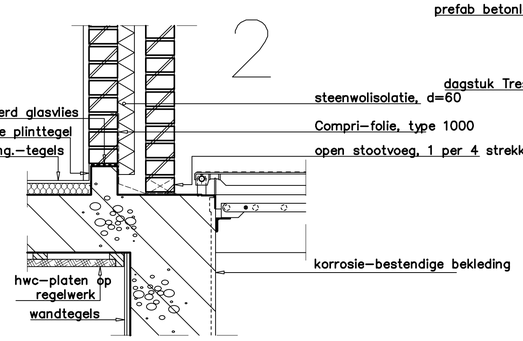

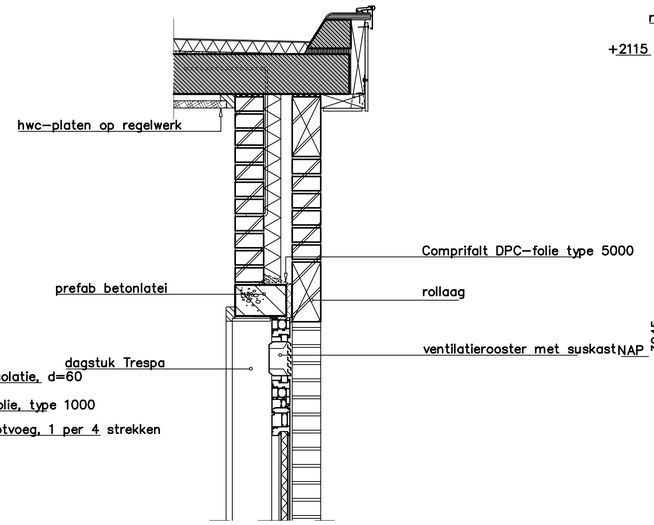

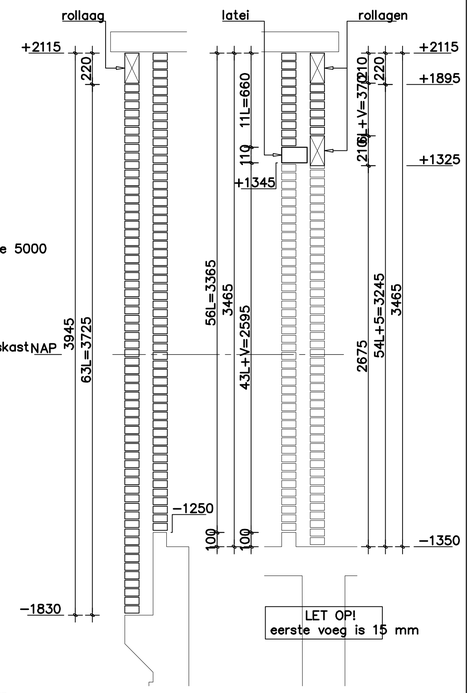

lagenmaten

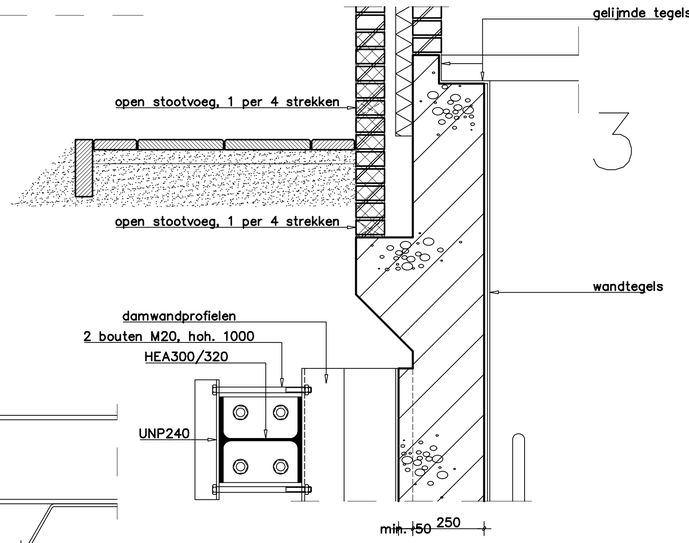

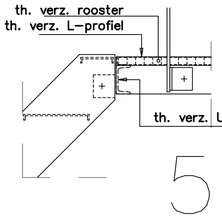

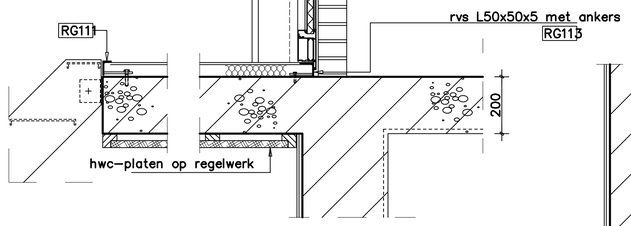

vertikale doorsnede
over buitendeur

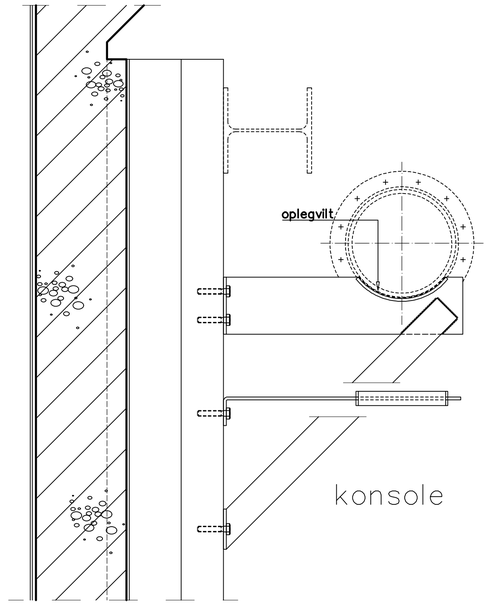

konsole

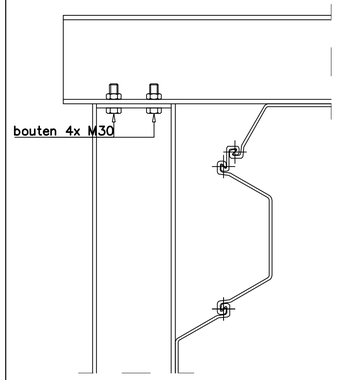

detail tijdelijke gording

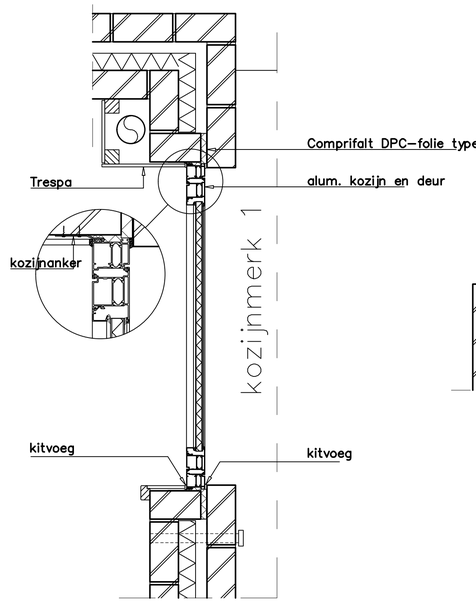

kozijnmerk 1

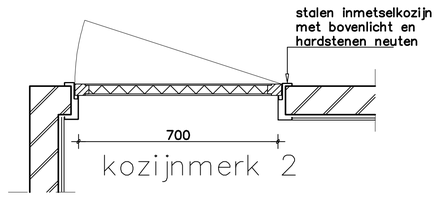

kozijnmerk 2

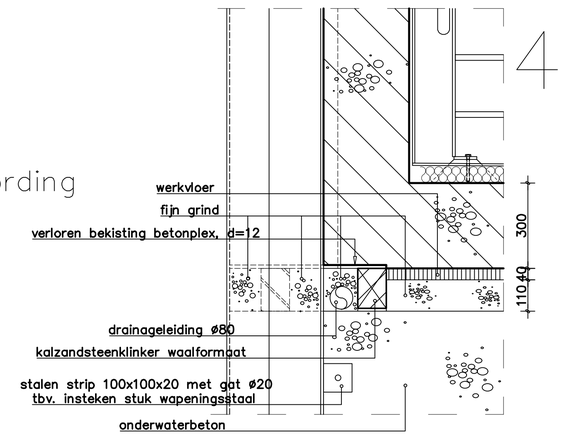

wijz.	omschrijving:	get.:	d.d.:	gez.:

rioolgemaal Reeuwijk Brug-oost
bestektekening 2
details

Hoogheemraadschap van **Rijnland**

get.: J. Blok	datum: 301097	schaal: 1 :10	formaat: A1
gec.:	datum:	behoort bij: bestek nr. 3982.8814	
gez.:	datum:	tek. nr.: RB3B22017	

Postbus 156, 2300 AD Leiden. Telefoon 071-5168268. Telefax 071-5123916

PERCEEL 1