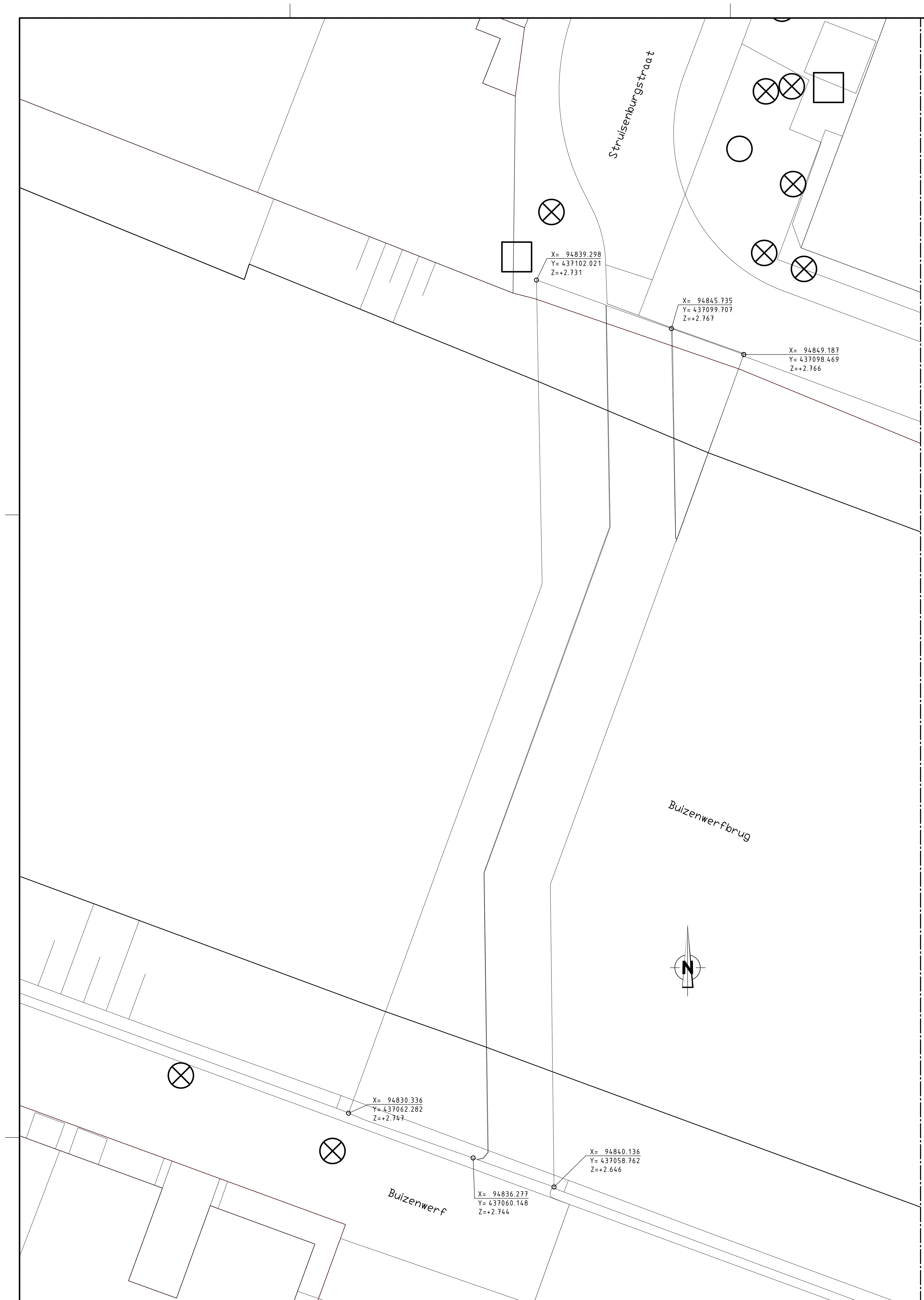

BESTAANDE BUIZENWERFBRUG
SCHAAL 1:100

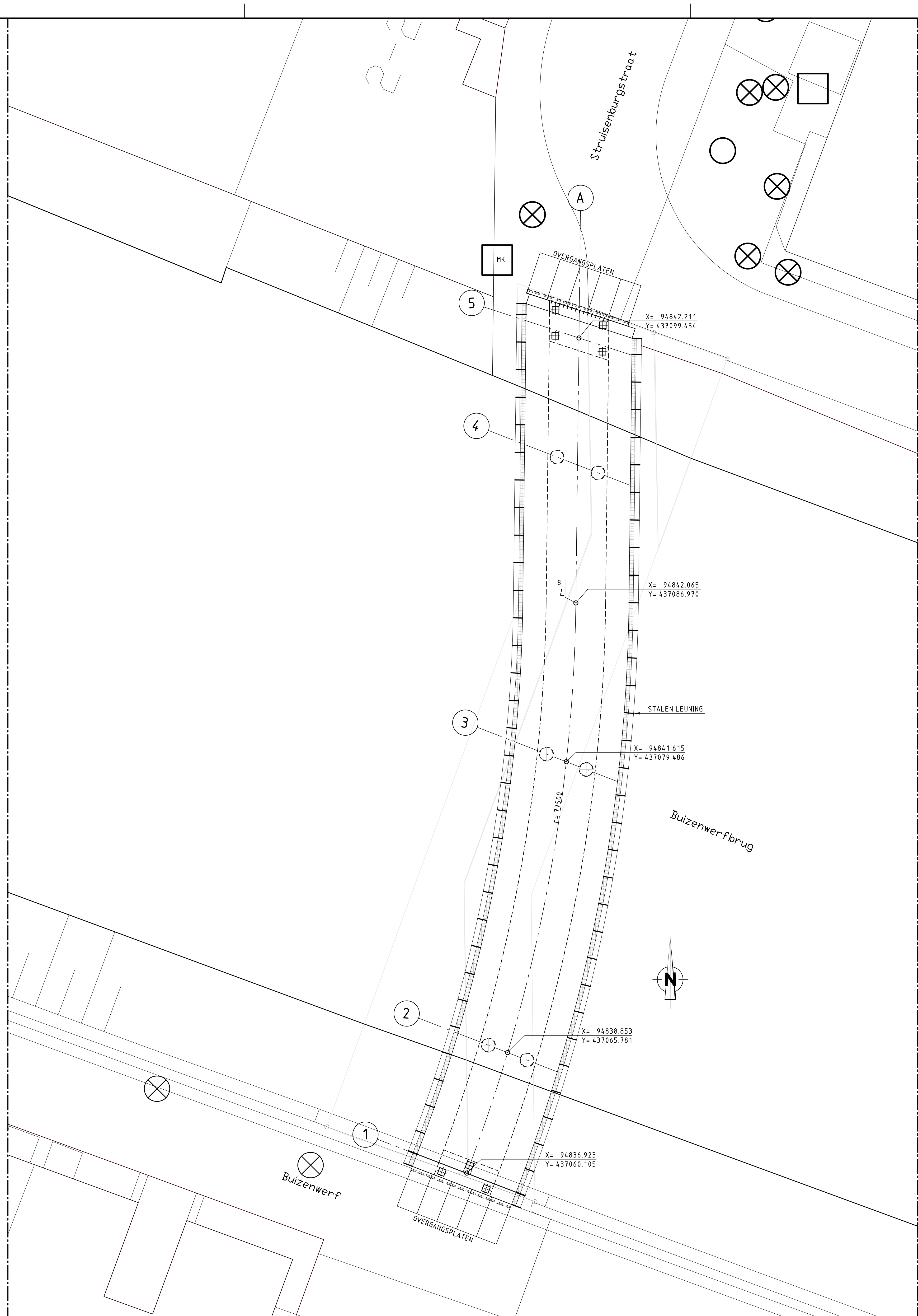

TE MAKEN NIEUWE BUIZENWERFBRUG
SCHAAL 1:100

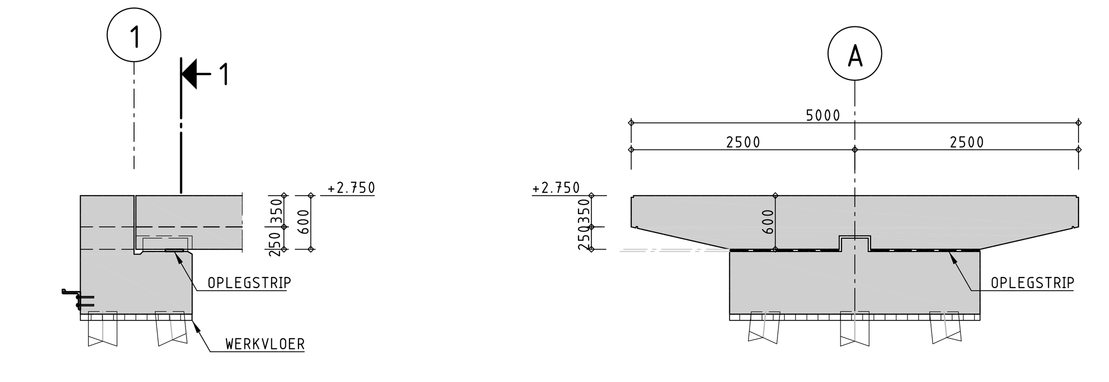

DOORSNEDE LANDHOOFD OP AS 1
SCHAAL 1:50

DOORSNEDE 1
SCHAAL 1:50

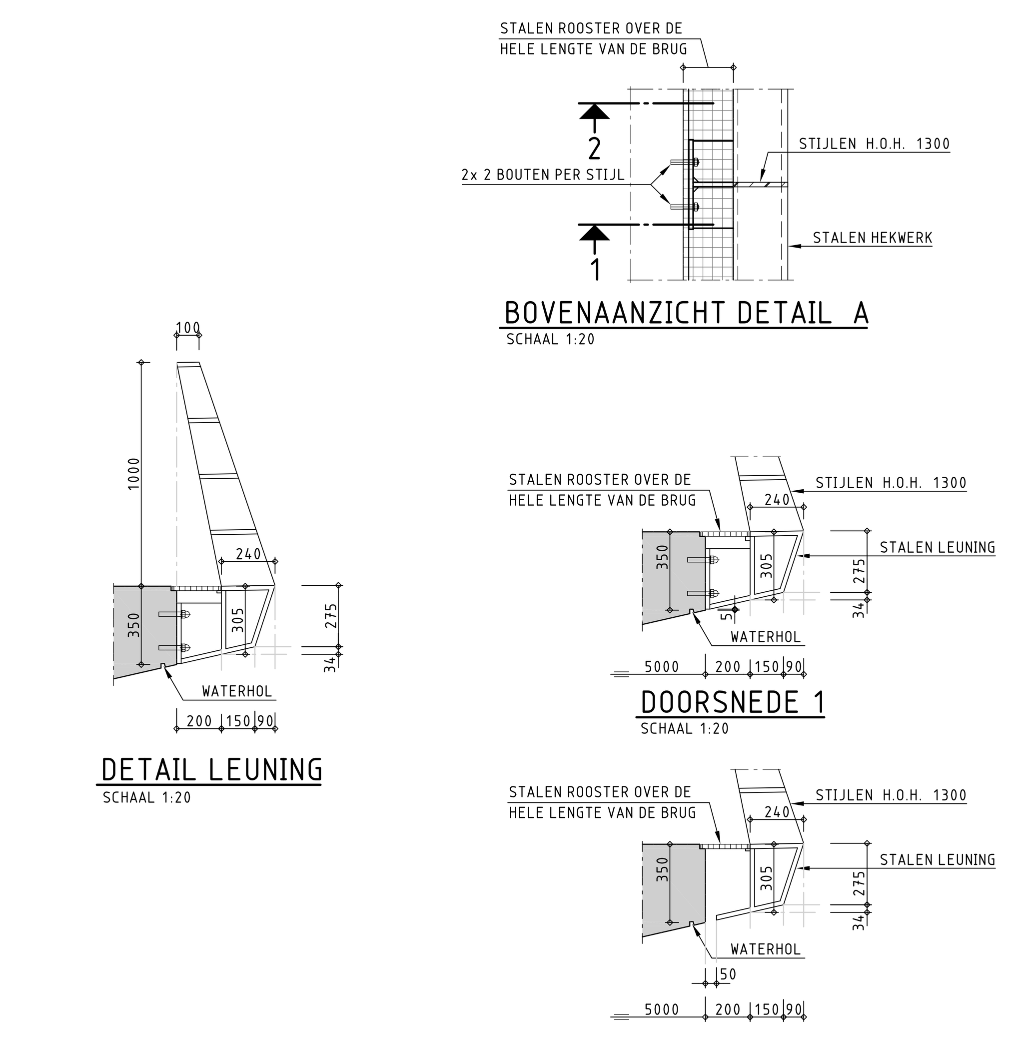

BOVENAANZICHT DETAIL A
SCHAAL 1:20

DETAIL LEUNING
SCHAAL 1:20

DOORSNEDE 1
SCHAAL 1:20

DOORSNEDE 2
SCHAAL 1:20

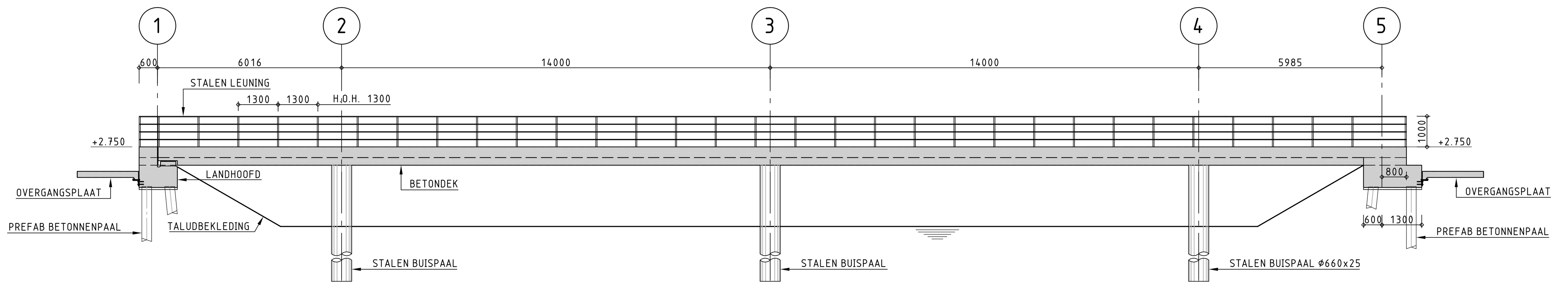

LANGSDOORSNEDE IN STRAMIEN A
SCHAAL 1:100

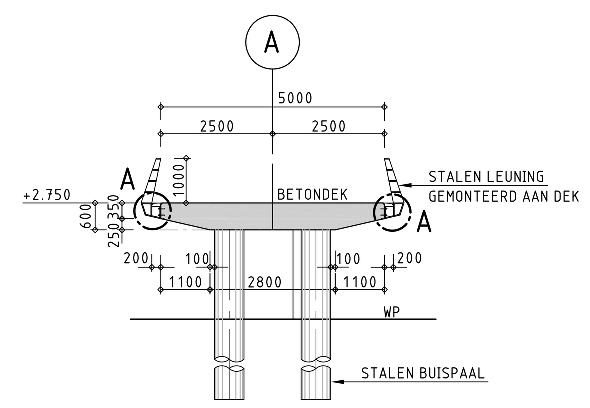

DWARSDOORSNEDE LOODRECHT OP DEK
SCHAAL 1:100

VERSIE			
f			
e			
d			
c			
a			
a	schetsontwerp	R. Raghoenath	24-07-2013
Versie	Omschrijving	Tekenaar	Datum
Bestandsnaam : LH11X051-001A.DWG	Projectcode :	Verwijzing :	

Gemeente Rotterdam
Gemeentewerken
Ingenieursbureau

Galvanistraat 15
Postbus 6633
3002 AP ROTTERDAM
Telefoon : 010 489 4530
Telefax : 010 489 6200

Vervanging Buizenwerfbrug
plattegrond en doorsneden

SCHETSONTWERP

Behoort bij : Nummer :
Geografische code :
Formaat : A0
Schaal : 1:100, 1:50, 1:20
Blad van bladen

Getekend :	Gecontroleerd :	Geautoriseerd :	Tekeningnr. :
R. Raghoenath	Ir. Z.A.A. Dengkeng	ing. B. Muller	LH11X051 - 001
Paraaf	Paraaf/Datum	Paraaf/Datum	Wijkprojectcode — Soort — Volgnr. Ver. a

K:\GO\RW\CC_PROJECTENGEBOUWEN\LH11X051 BRUG BUIZENWERF N0592_VOORBEREIDING\3_PROJECTRESULTATEN\TEKENINGEN