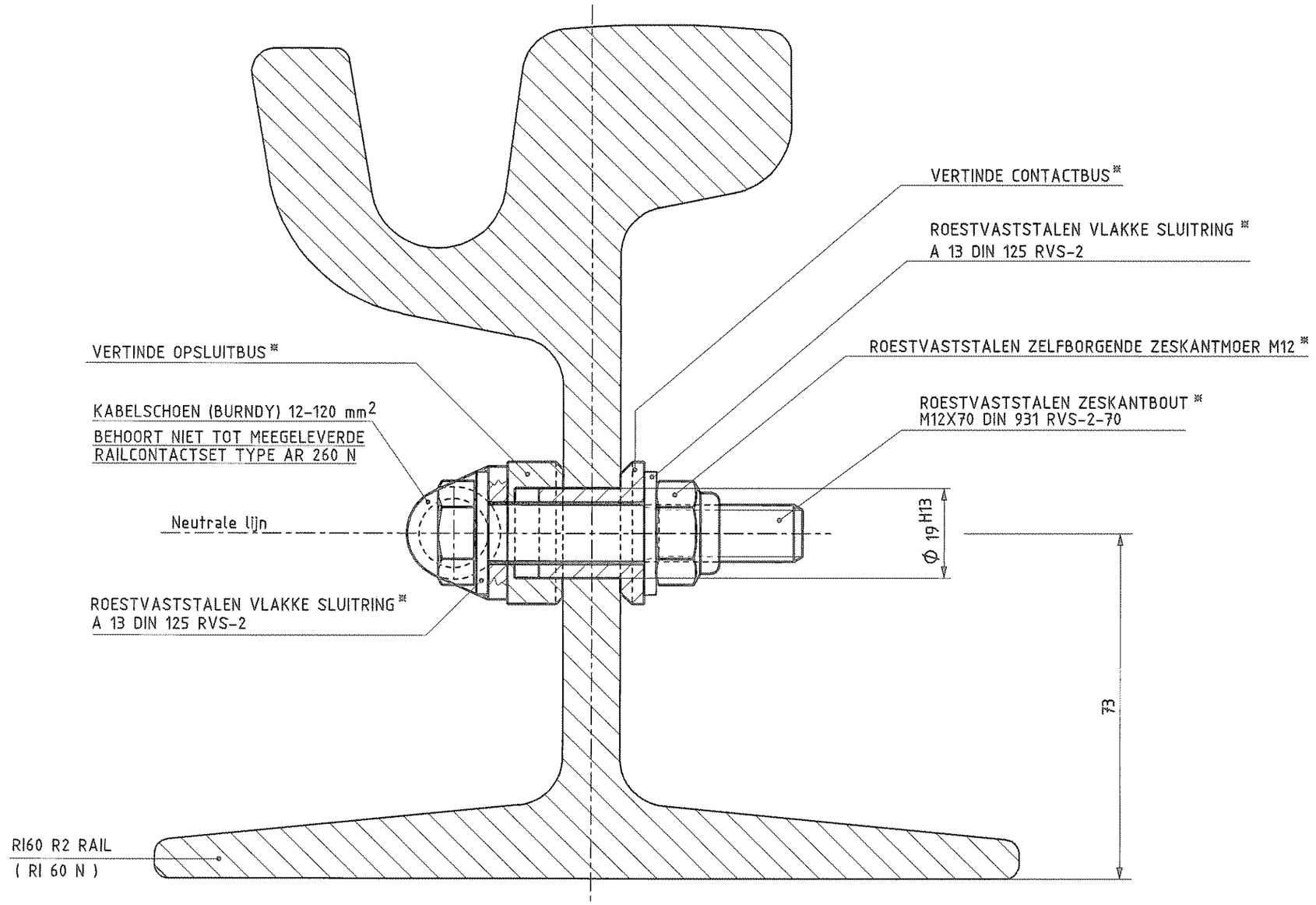

DOORSNEDE
SCHAAL 1:1

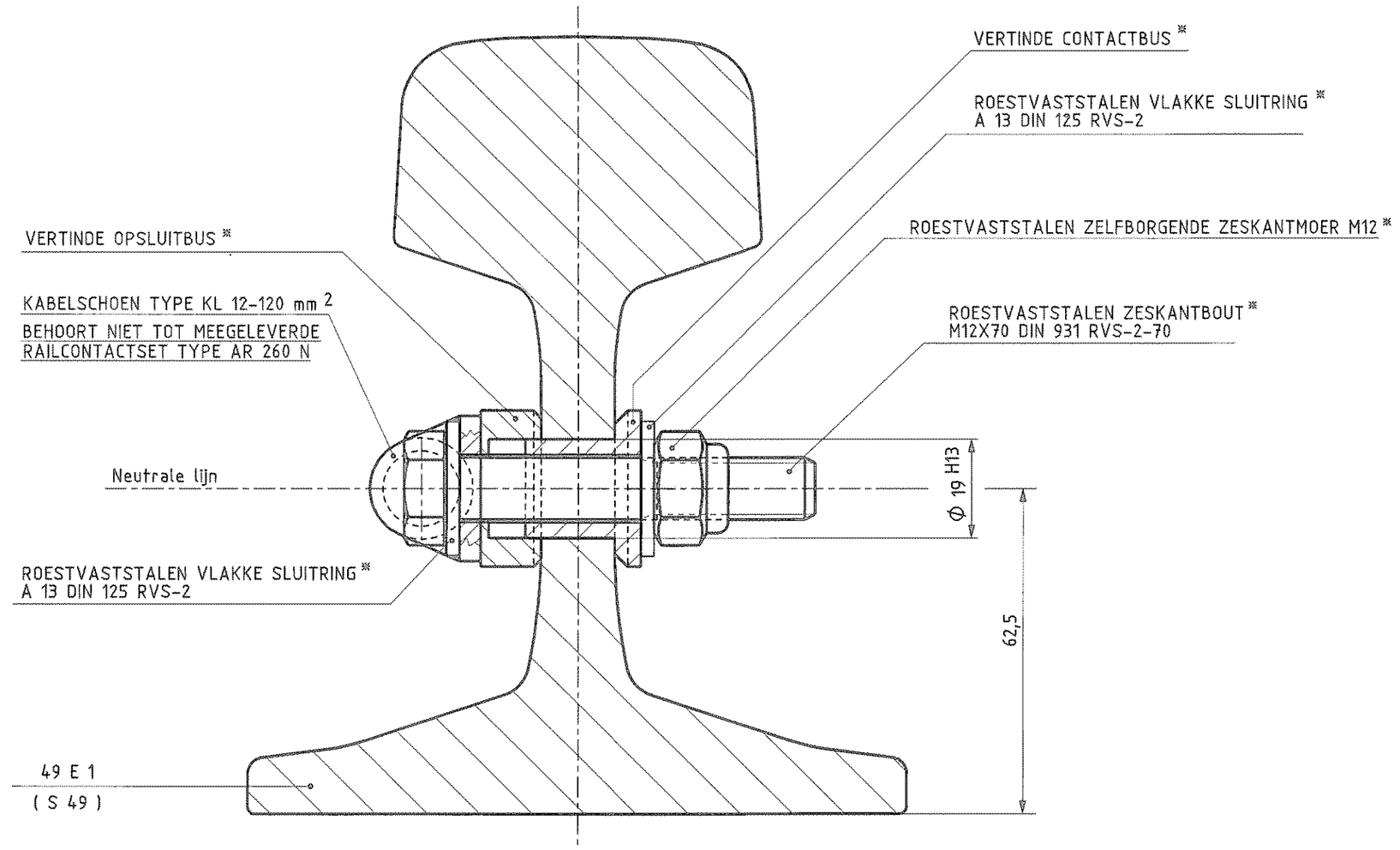

DOORSNEDE
SCHAAL 1:1

OPM : NA HET BOREN VAN HET CEMBREGAT BINNEN 2 UUR DE CEMBREVERBINDING AANBRENGEN

* HOORT BIJ RAILCONTACTSET CEMBRE
TYPE AR 260 N (OF GELIJKWAARDIG)

Elektrische doorverbindingen in Ri60N : R=Rijspoor 1x120mm2 L=1650 mm.
T=Tussenspoor 1x120 mm2 L=2600 mm.
Knijpkabelschoen Burndy 120 mm2 gat 12mm

* HOORT BIJ RAILCONTACTSET CEMBRE
TYPE AR 260 N (OF GELIJKWAARDIG)

Elektrische doorverbindingen in S49: R=Rijspoor 1x120mm2 L=1650 mm.
T=Tussenspoor 1x120mm2 L=2600 mm.
Kabelschoen type KL 12-120 mm2

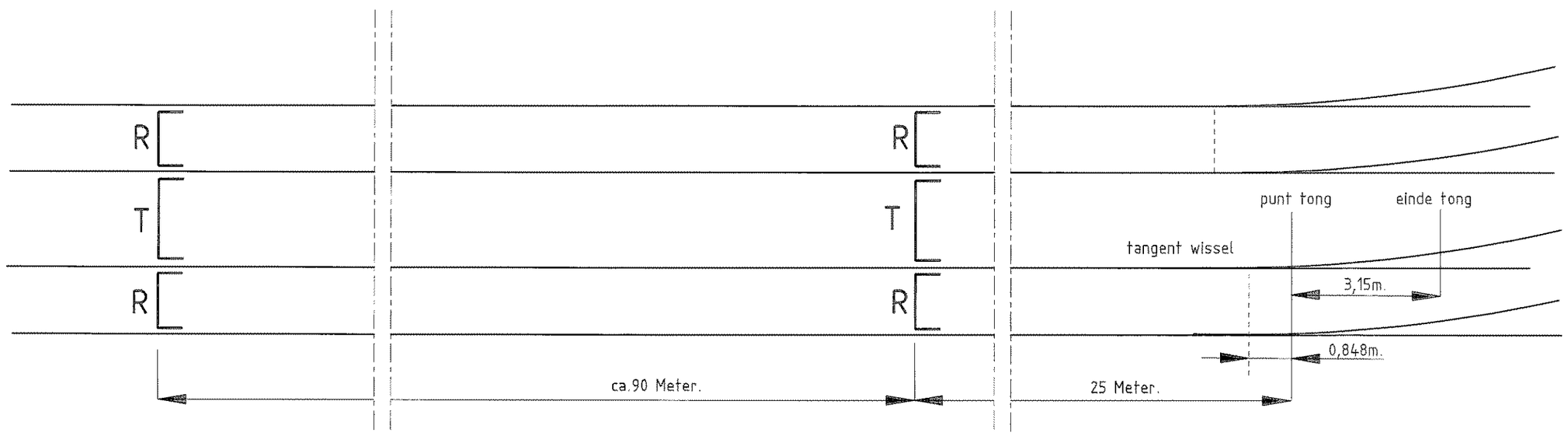

Wijz.	Get.	Datum	Omschrijving	Tek.	Const.	Teaml.	Bhr	Bhr.
D	AM	2009-12-16	zeskantmoer vervallen opmerking kabelschoen	AM		BR		
C	AM	2005-05-02	elektr.doorverbinding gewijzigd 12-70 naar 12-120					
B	JF	2004-06-03	elektr.doorverbinding gewijzigd					
A	JF	2002-04-04	afstand gewijzigd					

GVB Infra BV.
Postbus 2131
1000 CC Amsterdam
Tel: 020 - 460.6666

	Naam	Akkoord	Datum	WTB nummer
Getekend	A. Meurs		28/02/2006	14-A2-010/4
Gecontroleerd	E. A. Nap			Postcode
Teamleider	H. van Randen			
Beheerder	A. Voss		11-5-2010	Plan nummer
Beheerder	M. Degeling		26-8-2010	
Discipline	Tram			WBS nummer

Onderdeel: Doorsnede 60 R2 (RI 60 N) / 49 E 1 (S 49)

Project: Elektrische doorverbinding

Tekeningnummer	Wijziging	Blad	Van	Formaat A2
WTB14010-4	D	1	1	Schaal 1:1

© 2009 GVB, Auteursrechten voorbehouden

Print: 10-9-2009 13:10:05 Naam: ras