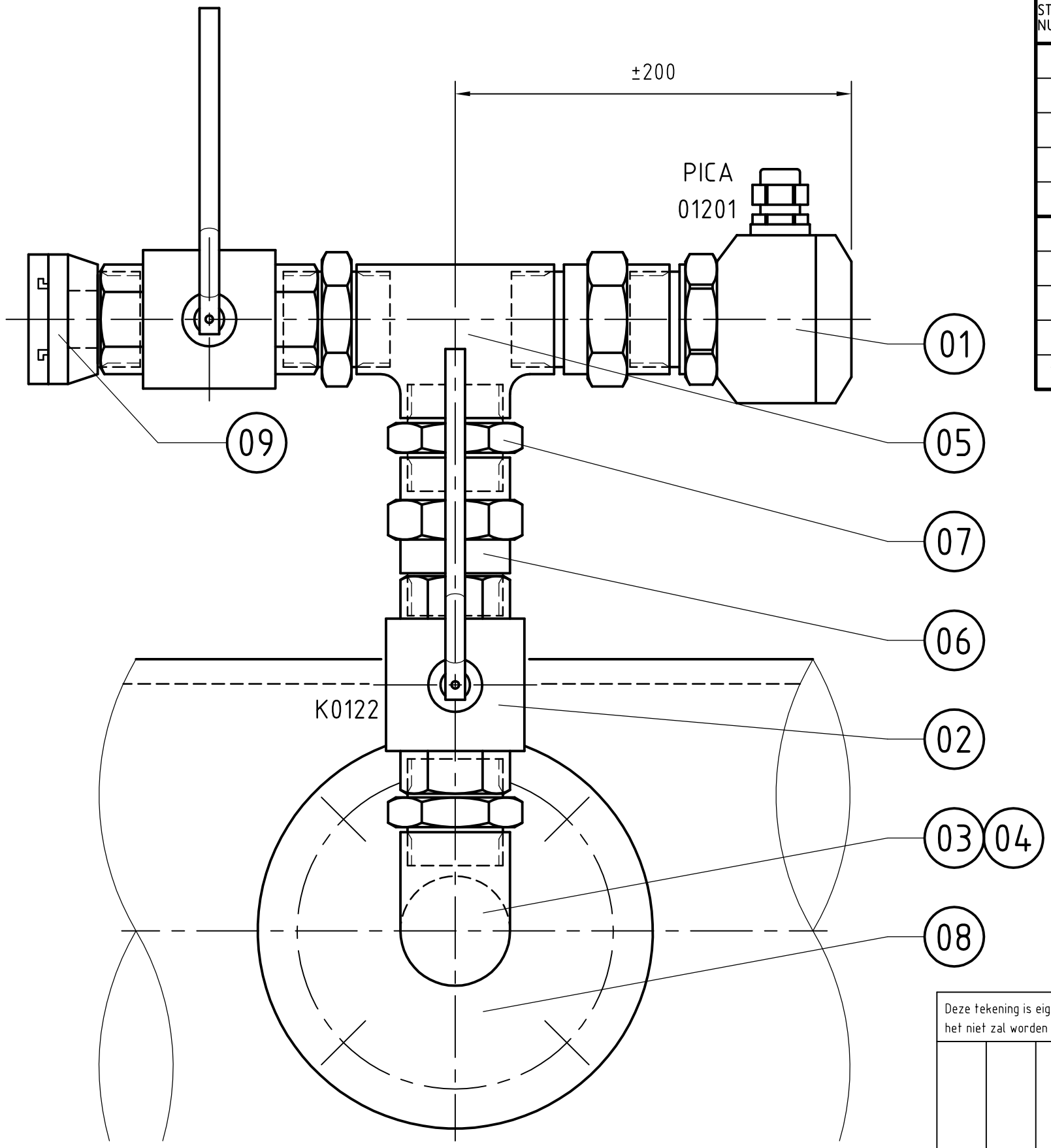

Drukmeting
schaal 1:2.5

STUK NUMMER	AANTAL	BENAMING	MATERIAAL EN/OF HALFFABRIKAAT	NORMAANDUIDING OF AFMETINGEN	OPMERKINGEN
01	2	Drukopnemer	G 1.1/2"	Zie voorschriften	
02	1	Kogelkraan 1.1/2"	RVS	Zie voorschriften	
03	1	Aanlasnippel 1.1/2"	RVS 316	DIN 2982	
04	1	Bocht 90° 1.1/2"	RVS 316	DIN 2987	bi
05	1	T-stuk 1.1/2"	RVS 316	DIN 2987	bi
06	2	3-del. koppeling	RVS 316	1.1/2"	bu-bi
07	3	Borstnippel 1.1/2"	RVS 316	DIN 2990	
08	1	Flens DN80	RVS	DIN 2566	
09	1	Stortz 1.1/2"	RVS	Buitendraad	+ aflsuitdop
10					

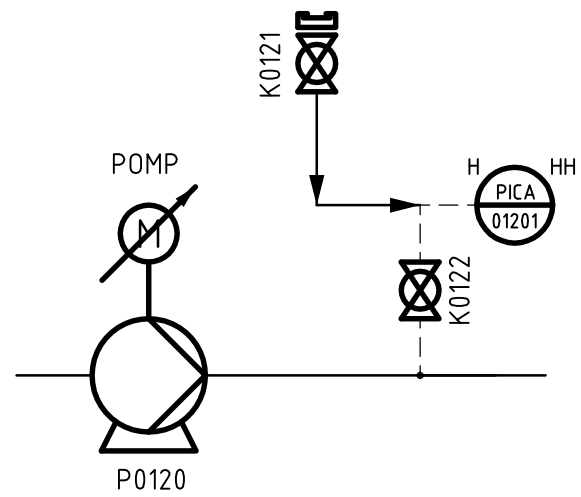

Processchema

CAD

Opmerkingen:
-Uitvoeren volgens de "Algemene voorschriften voor de nieuwbouw, aanpassing en/of onderhoud van installaties".
-Leidingwerk/losnemmbare fittingen uitvoeren in RVS 316.
-Procescodes strikt als voorbeeld

Deze tekening is eigendom van het Hoogheemraadschap Hollands Noorderkwartier en wordt uitgeleend onder de voorwaarde dat de lener ervoor zorgt dat het niet zal worden gereproduceerd, gekopieerd, uitgeleend of op enigerlei andere wijze verspreid, noch gebruikt voor enig ander doel dan voor welke het ter beschikking is gesteld.

			Omschrijving
			Get.
			Gez.
			Dat.
			Wijz.

hoogheemraadschap
Hollands
Noorderkwartier

Postbus 130
1135 ZK Edam
Tel: 0299-663000
Fax:0299-663333

RWZI/RG ALGEMEEN
standaardtekening
drukmeting
met handmatige spoelvoorziening

Mech.	Schaal: 1:2,5	
Getekend	de Boer	08.05.08
Revisie		
Gezien	Jonker	08.05.08
IKC		
	Form. A3	Reg. nr. 73653