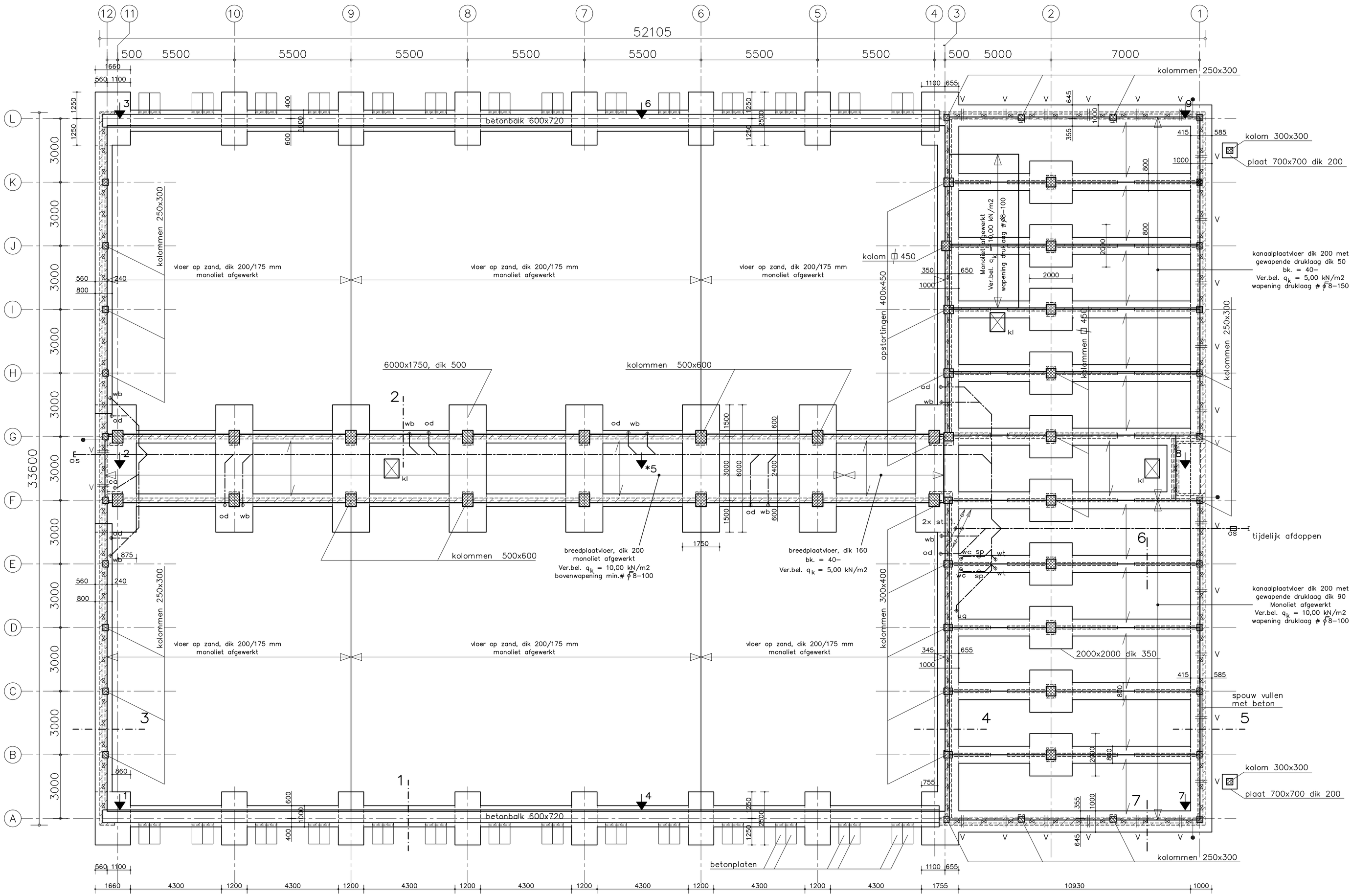

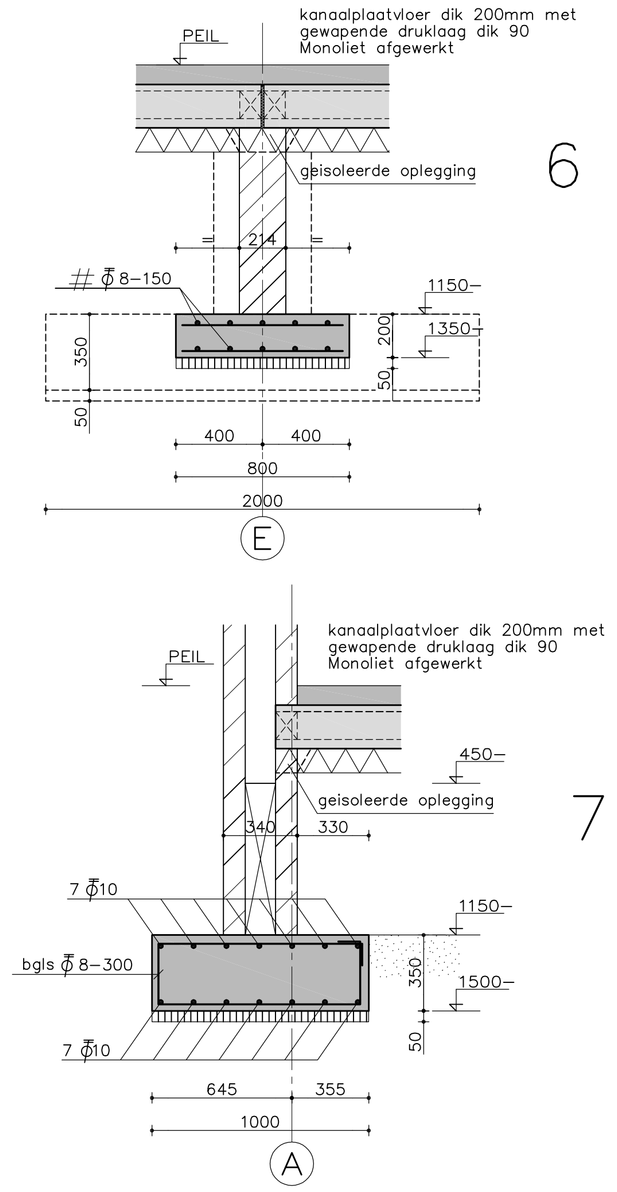

Renvooi:

	kalkzandsteen	wb	wasbak
	betonpoer	ug	uitstortgootsteen
V	vloer ventilatierooster	wc	toilet
	aardstekeind	os	ontstoppingsstuk
	overspanningsr.	sp	schrobput
	vrijdragende vloeren	od	oogdouche
	riolering	ca	condensafvoer
wt	wastafel	0	te maken sonderingen
		*0	te maken sonderingen met kleefmeting

Aardingstaven volgens bestek

VLOERDIKTE	AANDUIDING VLOERWAPENING	MIN 10ϕ	OMBUIGING HOOFDWAPENING

betondekking in mm op de buitenste wapening en beugels				toeslagen in mm	
construc-tiedeel	milieuklasse			nabewerkt oppervlak	oncontro-leerbaar oppervlak
plaat wand	30				+5
balk poer console	35				
kolom	35				+5

CEMENT	: CEM III/B
STERKTEKLASSE	: vlgs bestek
MILIEUKLASSE	: vlgs bestek
MAXIMALE W.C.F.	: vlgs bestek
ONTK. STERKTE f'_{cm}	: 3.5 N/mm2
MAX. KORRELAFM.	: 31.5 mm
GLAD STAAL	: B 220 ϕ
GERIBD STAAL	: B 500 ϕ
NETTEN	: B 500 ϕ
WERKVLOEREN	: 50 mm
	30 mm (vloeibeton)

FUNDERING

Alg.: Funderingsmetselwerk (horizontaal)
koppelen met betonkolommen fundering

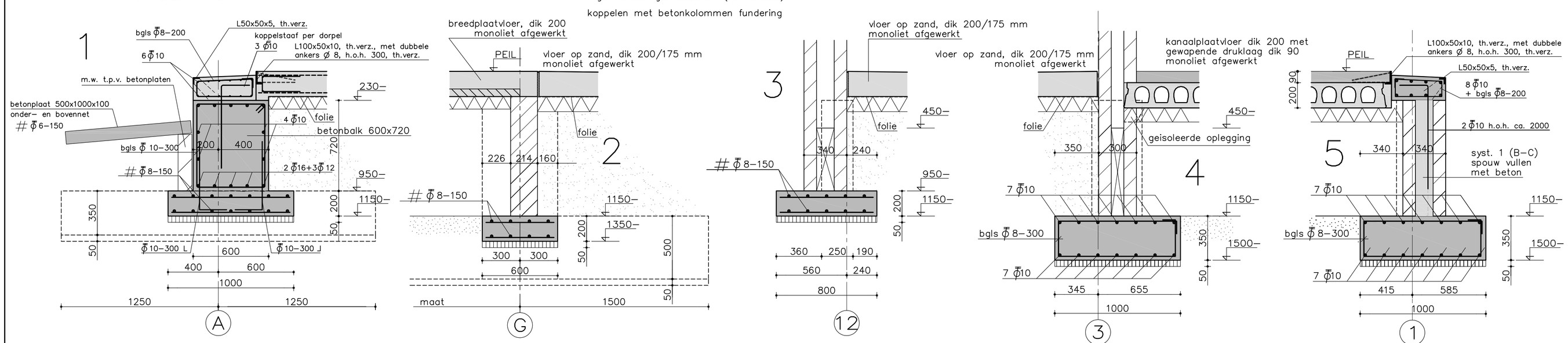

1	09-09-2013	AMC	Nota van Inlichtingen	
Wijz.	Datum	Initiaal	Aard van de wijziging	

Vervangende nieuwbouw werkplaatsen
op de Johannes Postkazerne te Havelte

Specificatie:
14 PUNTS WERKPLAATS
Fundering
Riolering
Beganegrondvloeren
Details

Objectnummer:	16G02	*Eigenaar:*	Dienst Vastgoed Defensie
Gebouwnummer:	212	*Directie:*	Noord
Besteknummer:	3100887-P-010-39	*Auteur:*	Wassink G.R.
Projectnummer:	3100887	*Gecontroleerd:*	Stellingwerf H.
Fase:	Bestek	*Datum:*	24-05-2013
Versie:	B	*Schaal:*	1:100 1:20
Blad:	B15 van 19	*Formaat:*	A1
Tekeningnummer:	16G02-212-Bestek-3100887-B/15-B-00		

Commando DienstenCentra
Ministerie van Defensie

FILE: 3100887-Bestek-BT-059.dwg PLOTDATUM: 12/09/2013