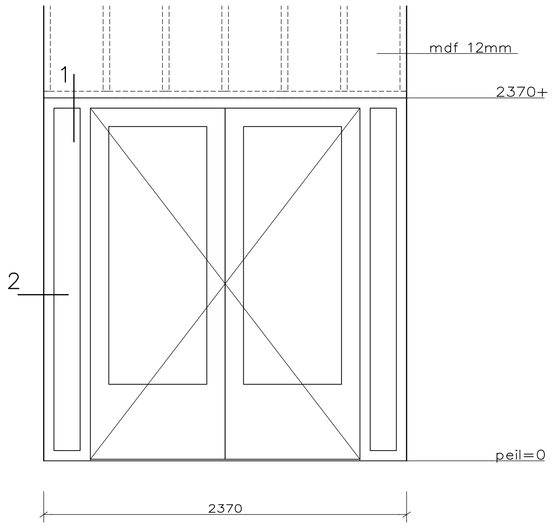

MERK ha
deurbladen breed 880 mm

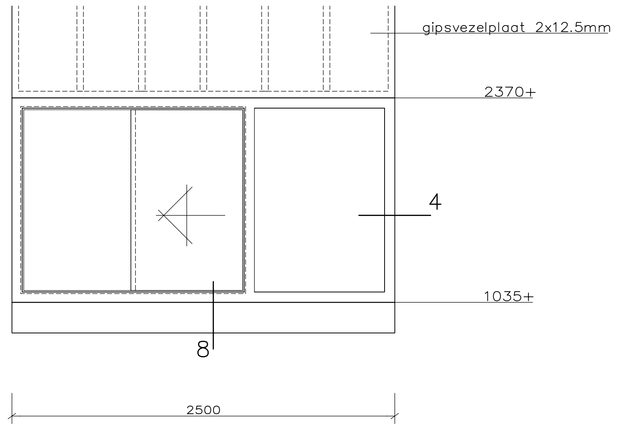

MERK hb

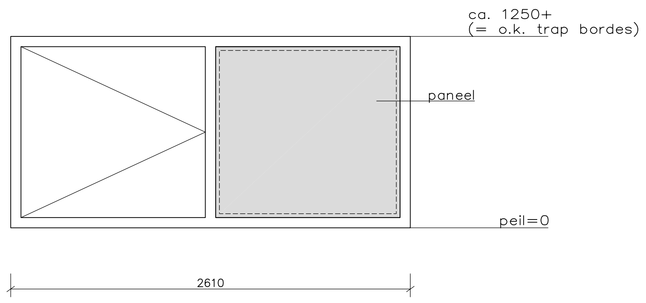

MERK hc

MERK hd vervallen

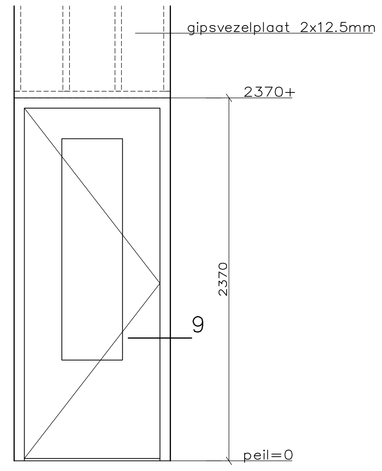

MERK he
deurblad breed 930 mm

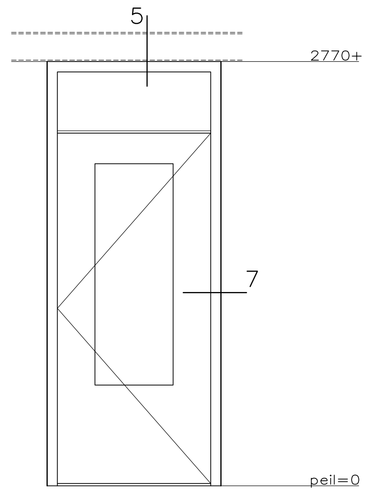

MERK hf
MERK hf' (deur vast)
deurblad breed 1030 mm

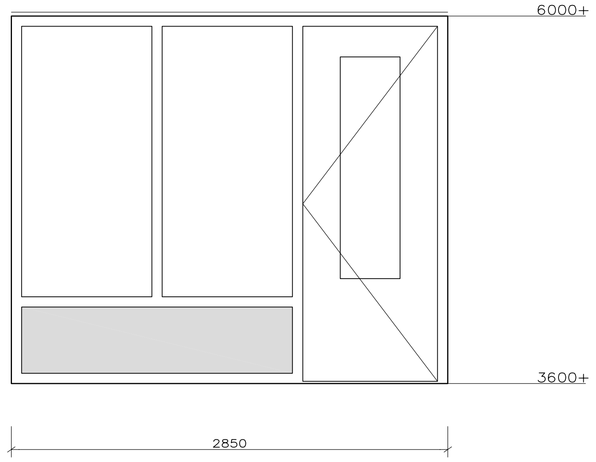

MERK hg
deurblad breed 930 mm

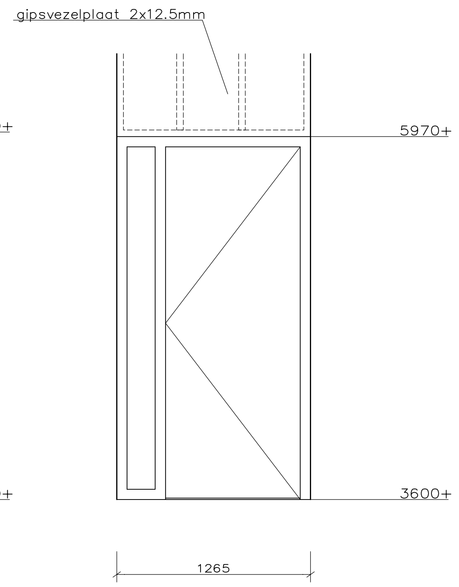

MERK hh
deurblad breed 880 mm

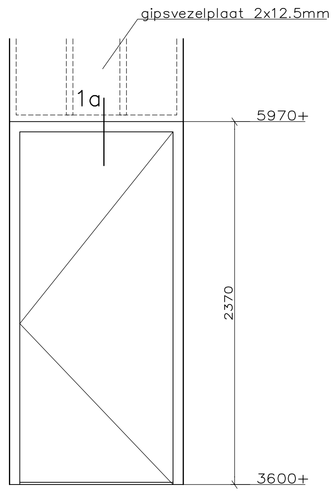

MERK hi
deurblad breed 980 mm

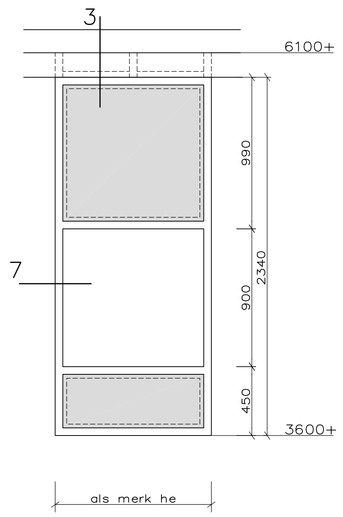

MERK hj

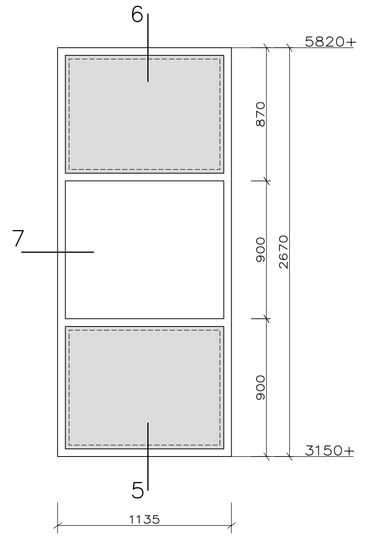

MERK hk

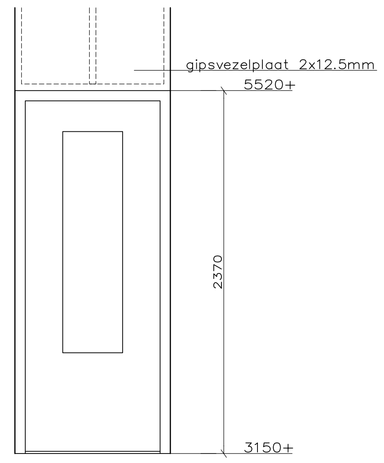

MERK hl
deurblad breed 880 mm

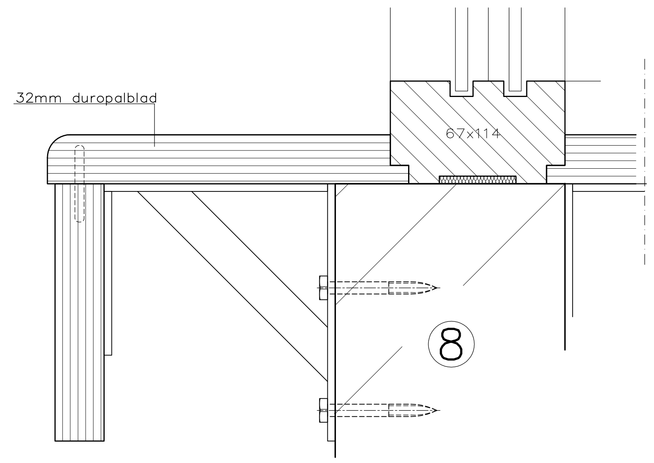

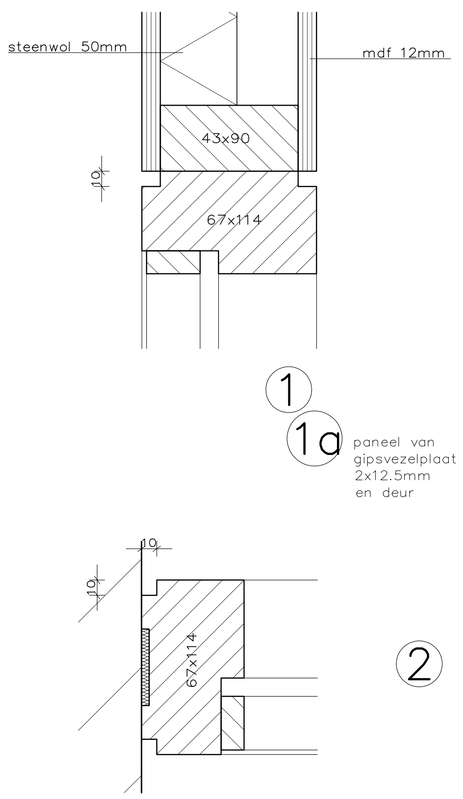

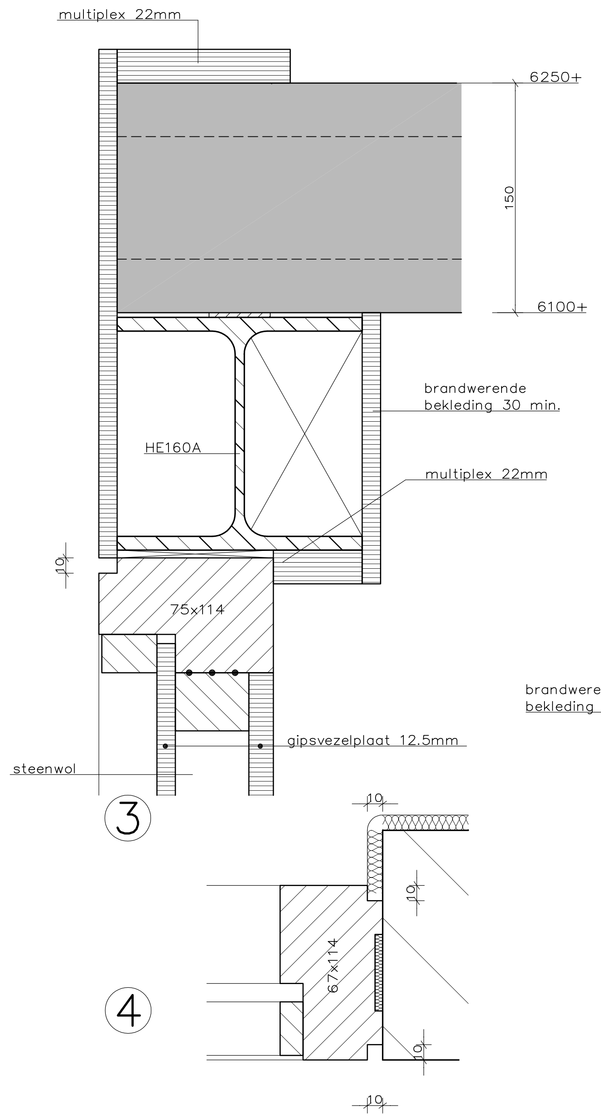

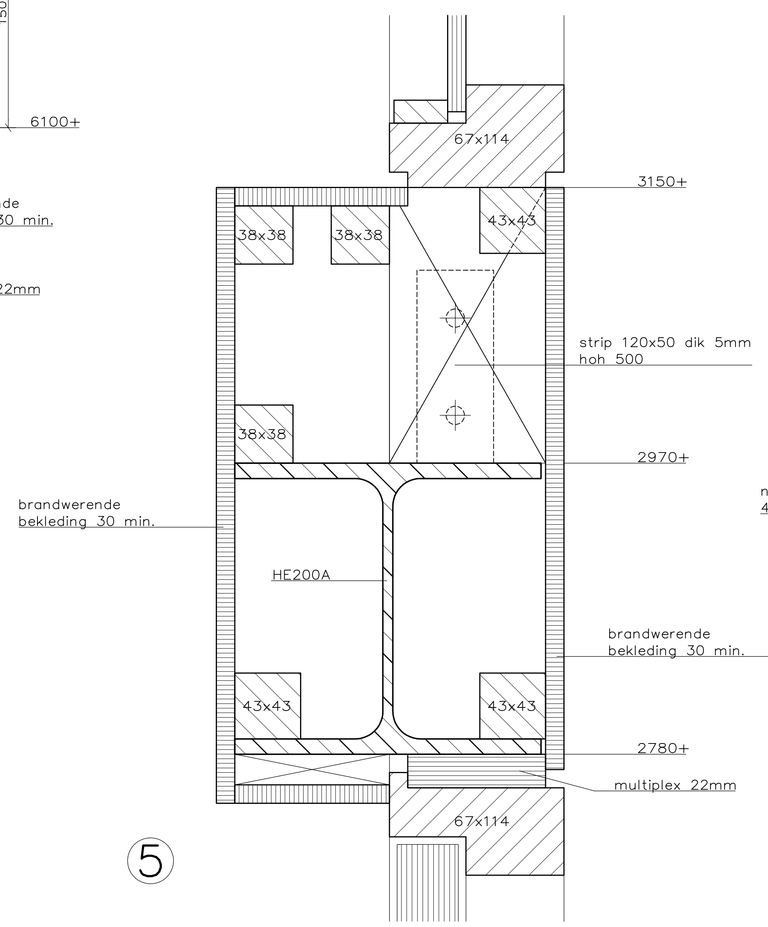

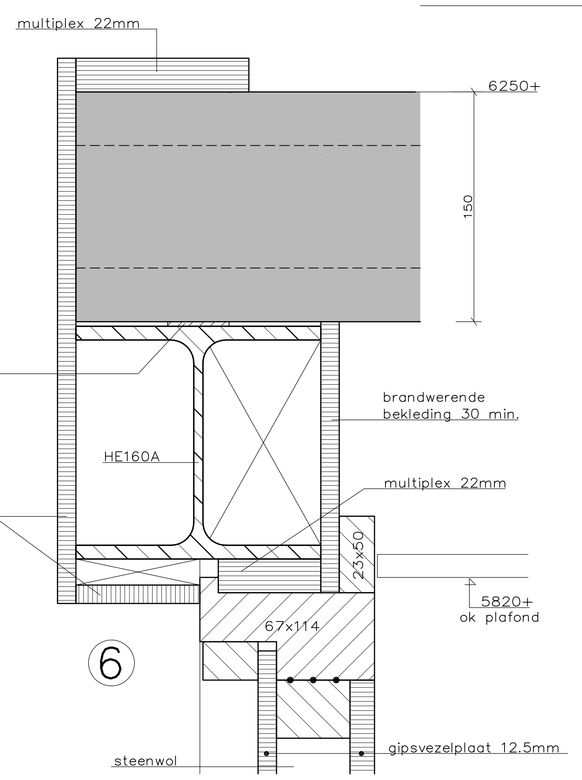

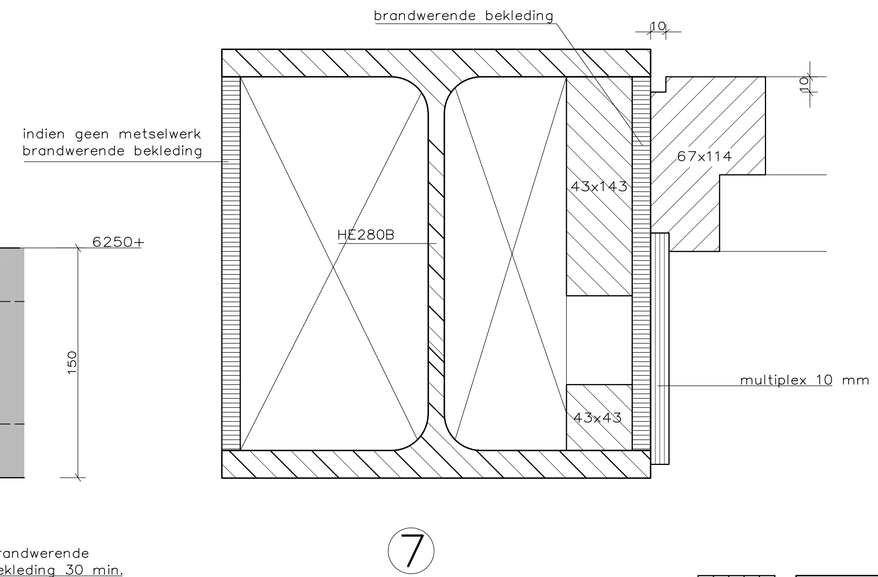

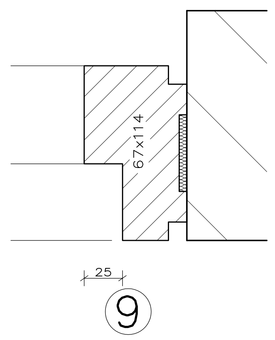

Vervangende nieuwbouw werkplaatsen op de Johannes Postkazerne te Havelte			
Specificatie: 22 EN 14 PUNTS WERKPLAATS Houten binnenkozijnen en details			
Objectnummer:	16G02	Eigenaar:	Dienst Vastgoed Defensie
Gebouwnummer:	210 en 212	Directie:	Noord
Besteknummer:	3100887-P-010-39	Auteur:	Wassink G.R.
Projectnummer:	3100887	Gecontroleerd:	Linden M. van der
Fase:	Bestek	Datum:	24-05-2013
Versie:	A	Schaal:	1:20 1:2
Blad:	B05 van 19	Formaat:	A0
Tekeningnummer:	16G02-210 en 212-Bestek-3100887-B/05-A-00		

Commando DienstenCentra
Ministerie van Defensie

FILE: 3100887-Bestek-BT-055.dwg PLOTDATUM: 26/06/2013