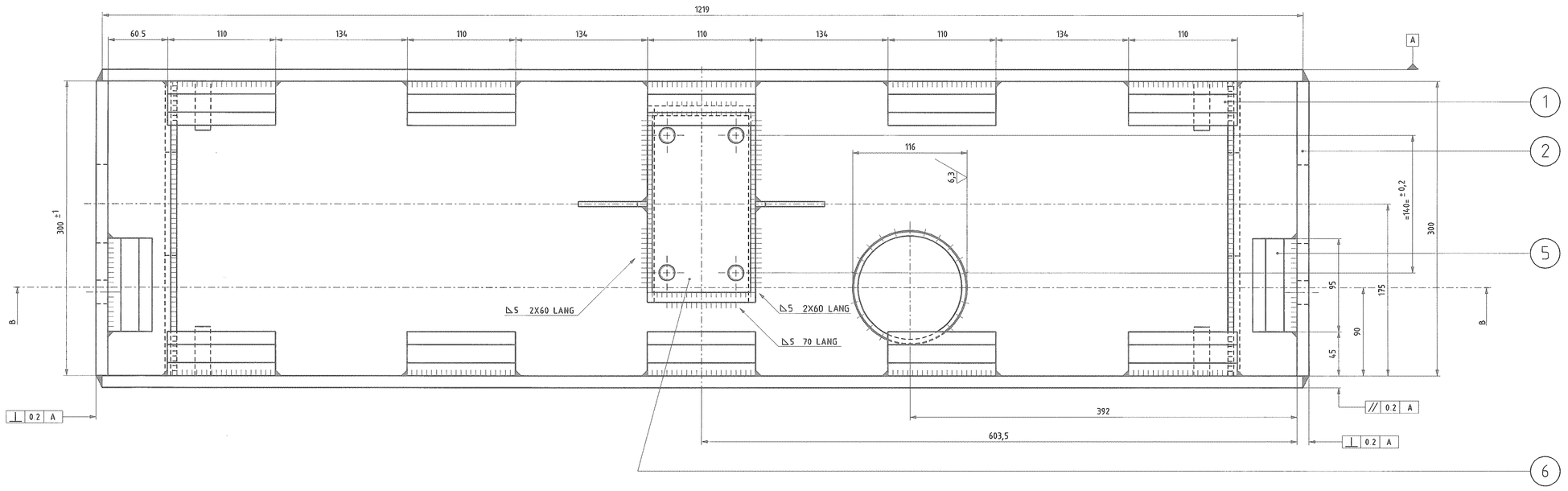

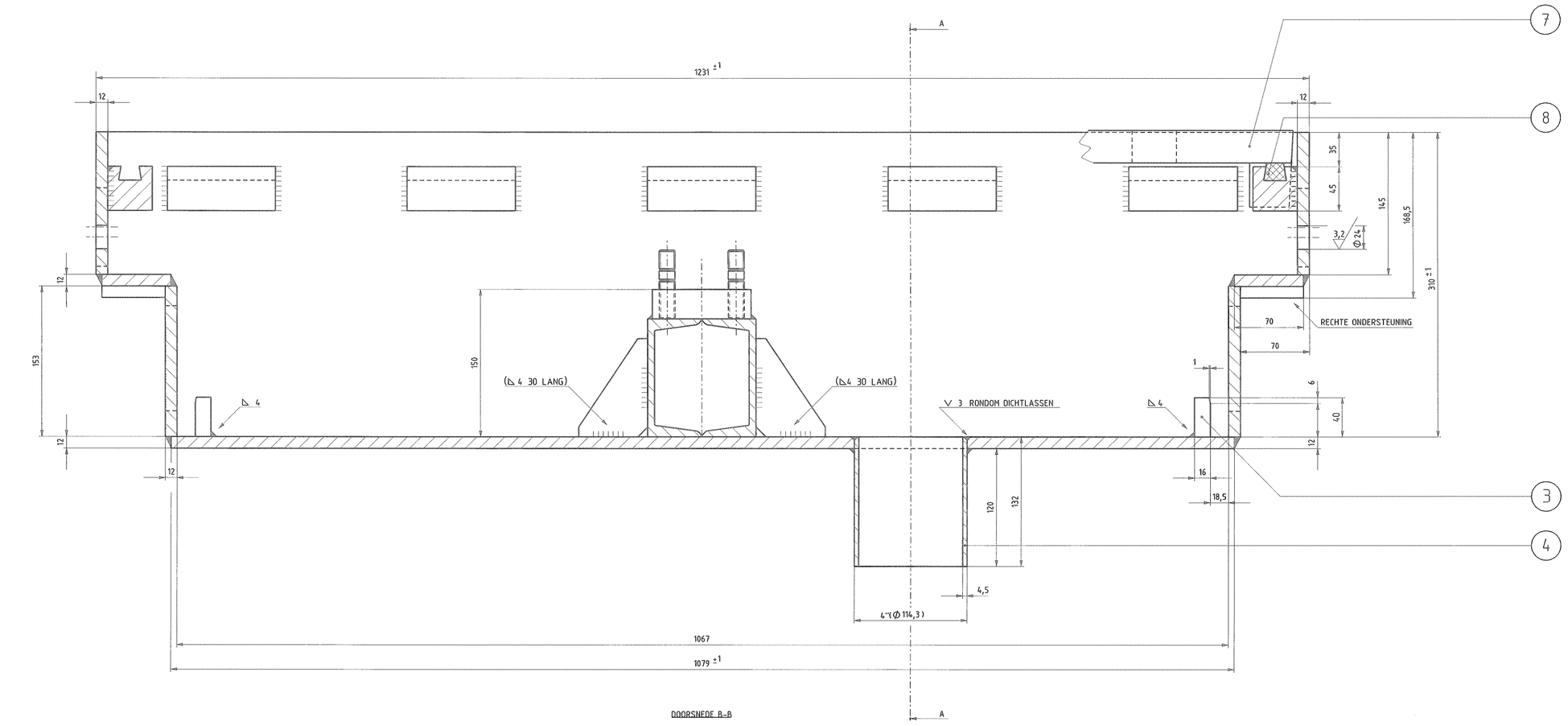

DOORSNEDE B-B

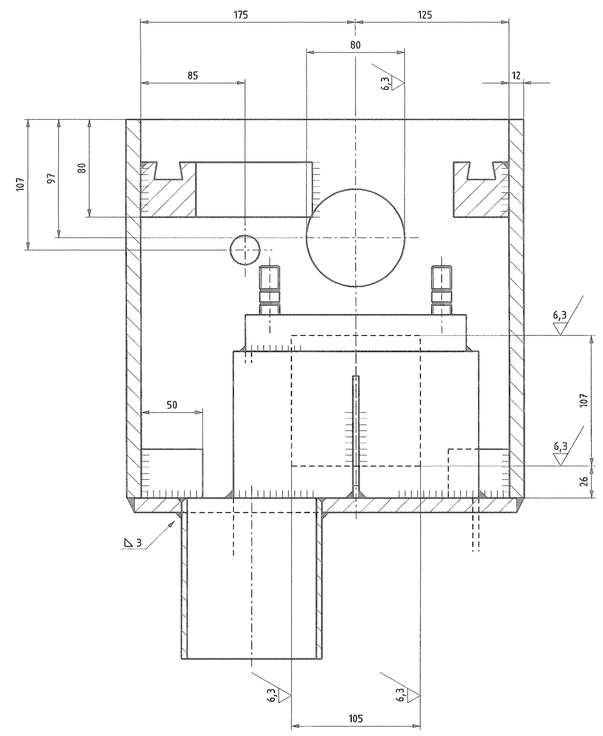

DOORSNEDE A-A

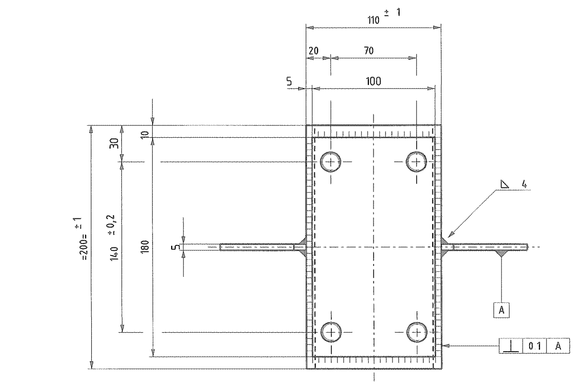

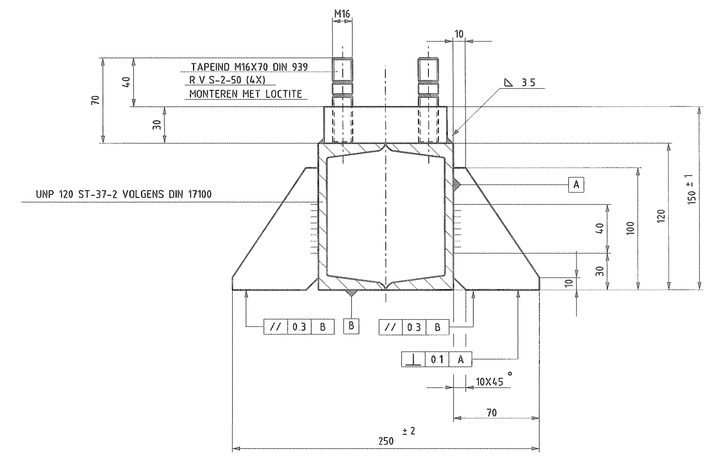

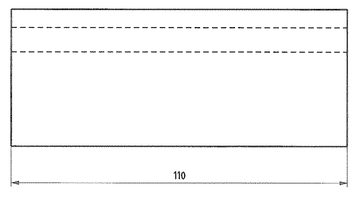

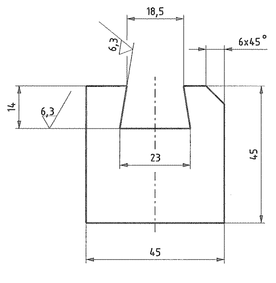

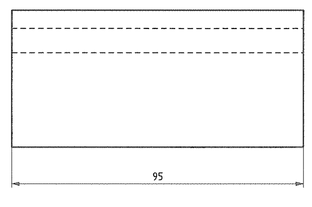

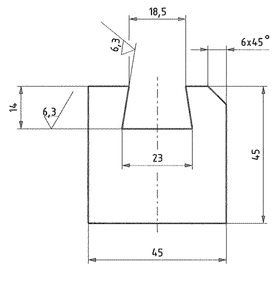

12,5 / (6,3 / 3,2)
SCHAAL 1:2,5

6 — 12,5
SCHAAL 1:2,5

BEHANDELING: ONBEHANDELD AANLEVEREN I V M LASSEN
IN MVSP WISSELBAK MODEL 2009

1 — 12,5 / (6,3)
SCHAAL 1:1

5 — 12,5 / (6,3)
SCHAAL 1:1

MVSP WISSELBAK LEEG IS ART 911613

OPM: ALLE LASSEN INDIEN NIET AANGEGEVEN ▷4

TOL INDIEN NIET AANGEGEVEN ± 0,5 mm EN HOEKEN ± 30'

stuk nr	aan tal	Benaming	Materiaal	Afm/Mag nr	Opmerking
8	10	RUBBERSTRIP (2x 95 mm)	SHORE 70	3 72267	ZIE TEK WTB11050
7	1	DEKSEL MVSP BAK MODEL 2009	GN-42	3 72139	ZIE TEK WTB11266
6	2	CONSOLE OMSCHAKELCIL	FE-360		BEHOORT BIJ MVSP BAK
5	2	SLEUFSTUK 95 mm	FE-360		
4	1	AFWATERINGSPLIP	FE-340		
3	4	BLOKJE	FE-360		
2	1	VAE WISSELBAK LEEG	FE-360		MVSP WISSELOMSTELINR
1	10	SLEUFSTUK	FE-360	3 72444	ZIE TEK WTB11004
Ruwheid in µm (NEN 3634)					

Wijz.	Get.	Datum	Omschrijving	Tek.	Const.	Teaml.	Kwalit.	Bhr.
B	AM	2012-10-19	stuknr 6,7 en 8 toegevoegd					
A	AM	2010-10-25	sleufstuk 95 op 45 in bak monteren					

GVB Infra BV
Postbus 2131
1000 CC Amsterdam
Tel: 020 - 460.6666

	Naam	Akkoord	Datum	WTB nummer
Getekend	A. Meurs		10/08/2009	11-A0-264/B
Gecontroleerd	E. A. Nap			Postcode
Teamleider	H. van Randen			
Kwaliteitsbeheer	A v Veen			Plan nummer
Beheerder				
Discipline	Tram			WBS nummer
Onderdeel	Wisselbak voor mvsp wisselomstel-inrichting model 2009			
Project				

Tekeningnummer	Wijziging	Blad	Van	Formaat A0
WTB11264-B	B	1	1	Schaal 1:2,5 1:1

© 2009 GVB, Auteursrechten voorbehouden

Print: 2-4-2009 15:51:13 Naam: bostb