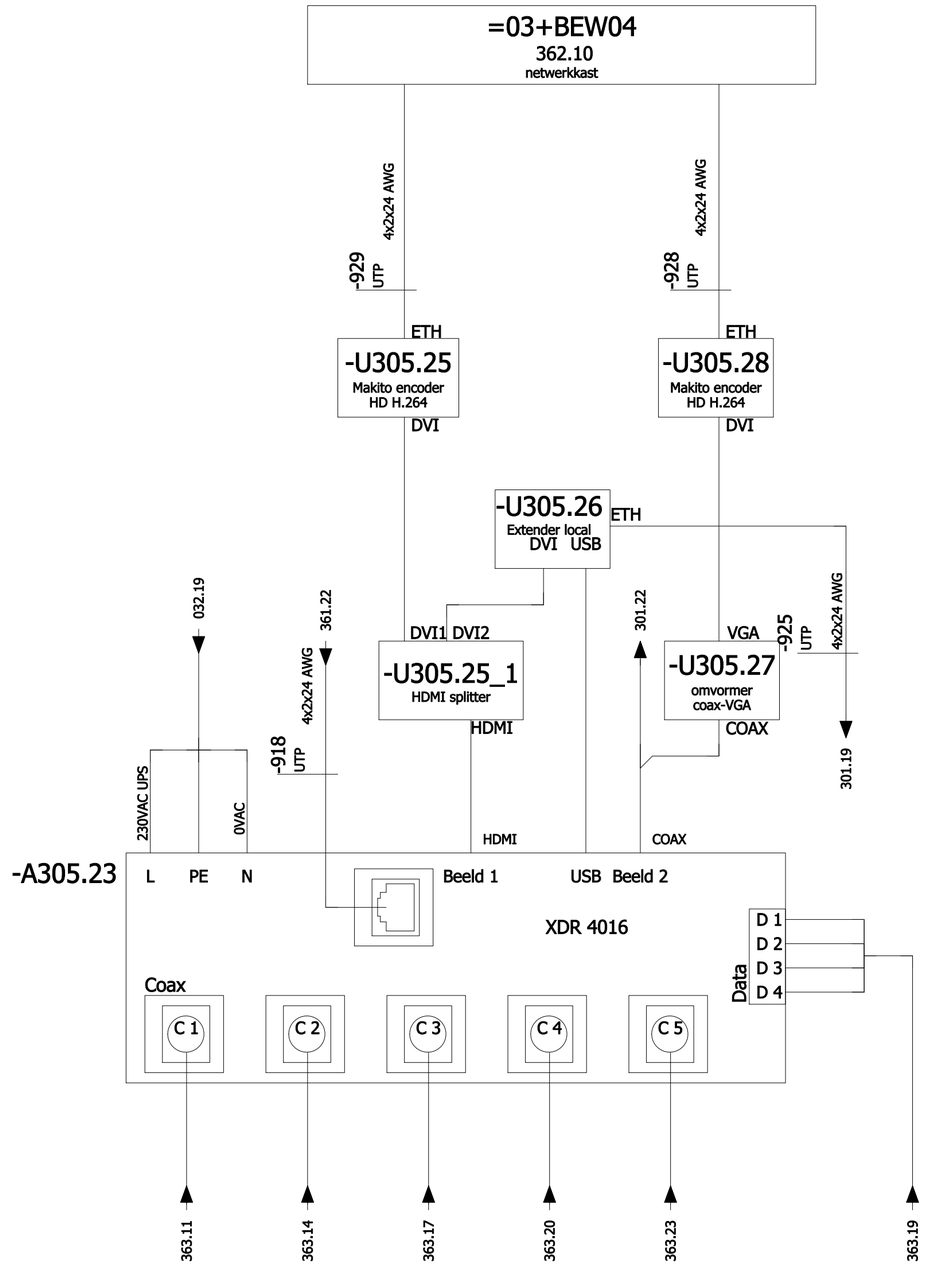

CCTV
recorder

CCTV recorder

Project:	Lokatiecode:	Deelproj: Keersluis	reg.nr	deelproj.	deelinst.	bladnr.
Keersluis te Heumen	BER01	Deelinst: Schakelkast 01	LBAN201266573 IB4782	04 -	09 -	04 - 305
	Datum get: 25/04/2013	Soort tek: Stroomkringschema	wijziging A B C D E F G H J			