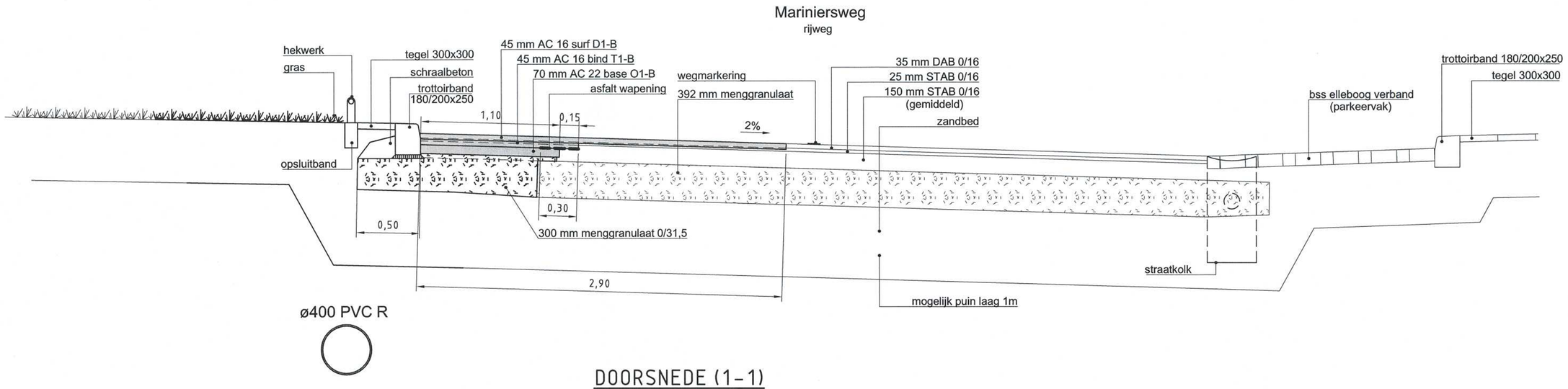

DOORSNEDE (1-1)

SCHAAL 1:25

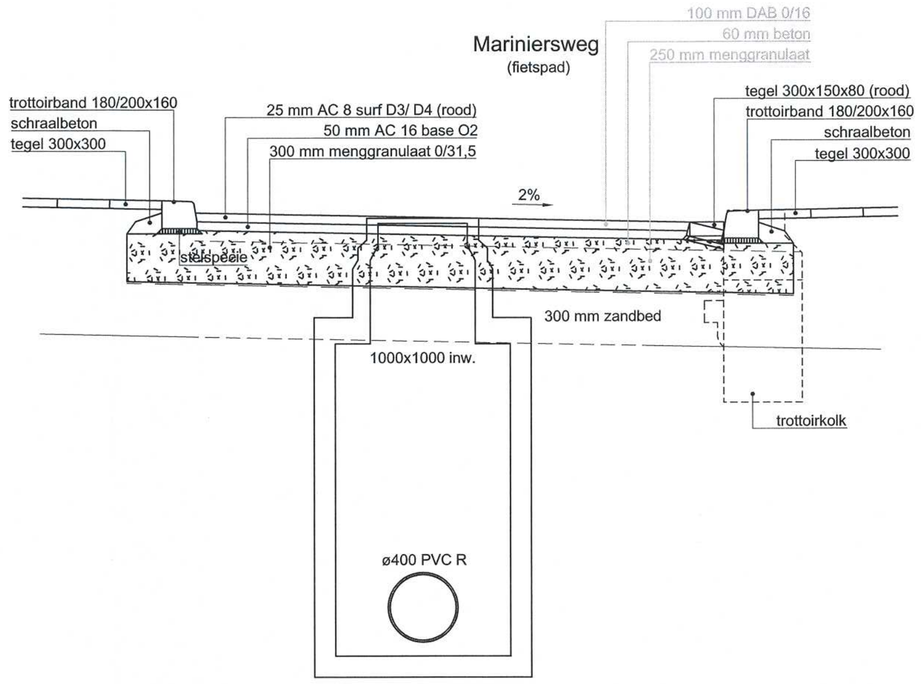

DOORSNEDE (5-5)

SCHAAL 1:25

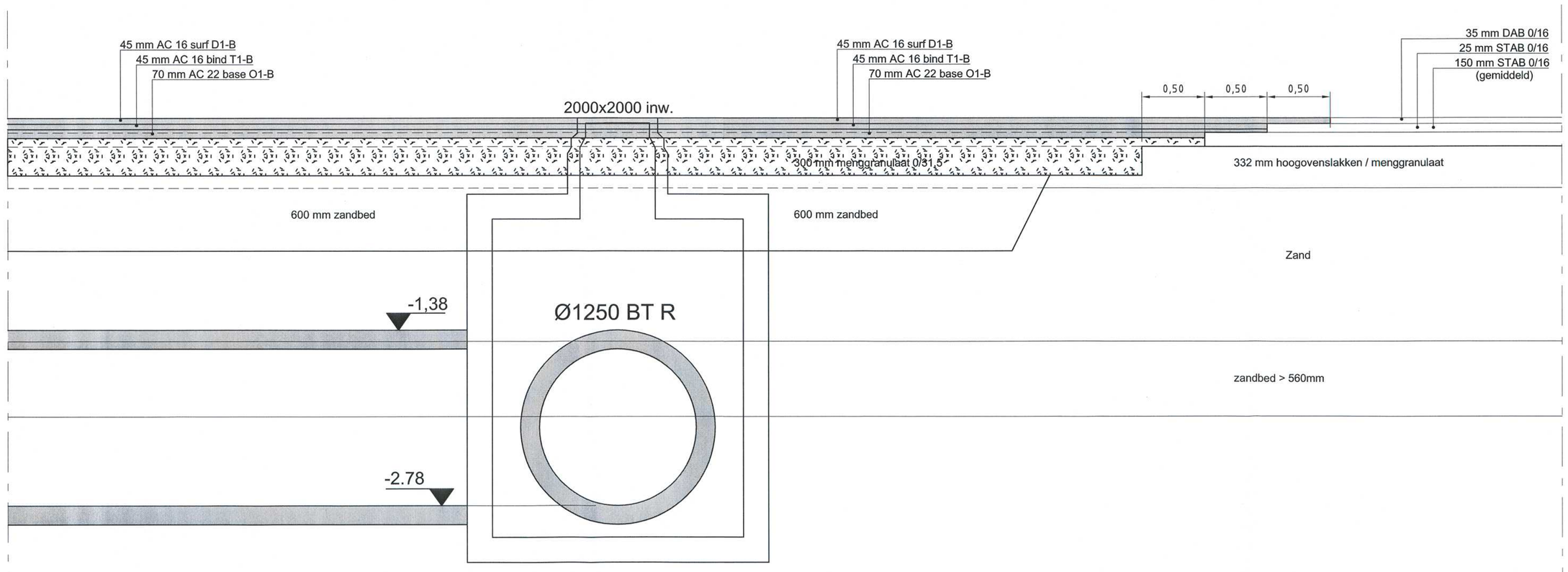

DOORSNEDE (2-2)

SCHAAL 1:25

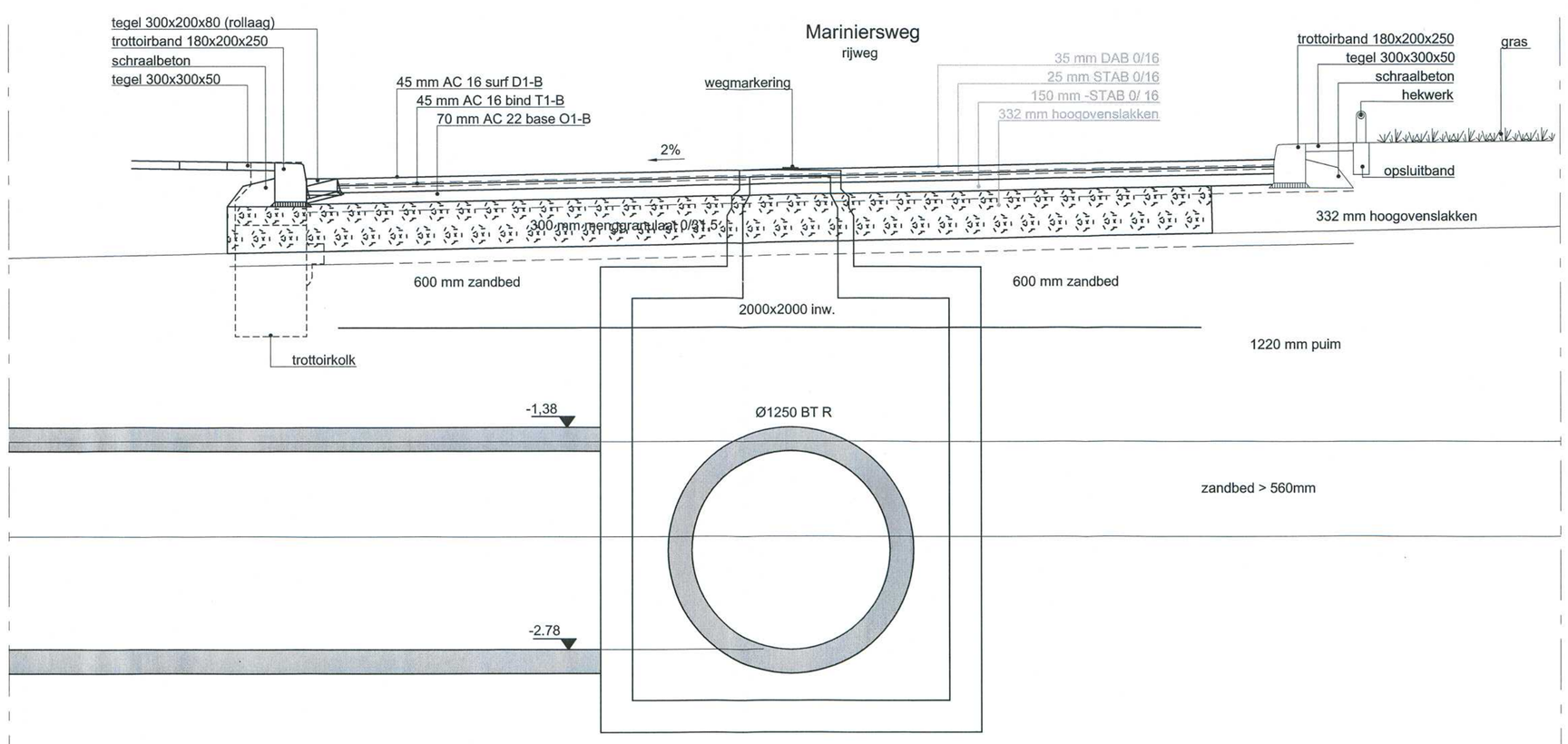

DOORSNEDE (3-3)

SCHAAL 1:25

OPMERKINGEN

- locaties aangegeven op tekening 10-R-1636

SITUATIE

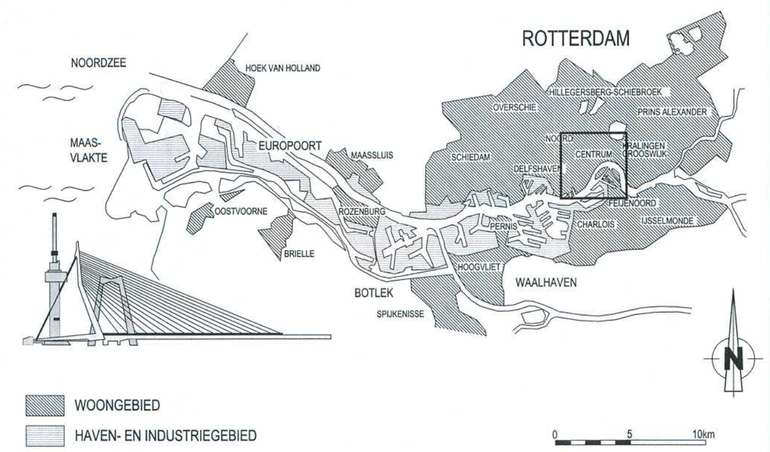

VERSIE

Versie	Omschrijving	Tekenaar	Datum
f			
e			
d			
c			
b	Nota van inlichtingen	S. Bouhalhoul	30-01-2013
a	Bestektekening	S. Bouhalhoul	19-12-2012

Bestandsnaam : 10-W-1654 VERS.B.DWG | Projectcode : | Verwijzing :

Gemeente Rotterdam
Gemeentewerken
Ingenieursbureau

Galvanistraat 15
Postbus 6633
3002 AP ROTTERDAM
Telefoon : 010 489 7892
Telefax : 010 489 5494

STADSCENTRUM

STADSDRIEHOEK

MARINIERSWEG E.O

WEGENBOUW

PROFIELEN

Behoort bij : Bestek	Nummer : 1-095-12
Geografische code :	01-10-30
Formaat : A1	Blad van
Schaal : 1:25	bladen

Getekend : 30-01-2013 S. Bouhalhoul 06-10-2012 Paraaf | Gecontroleerd : 30-1-13 R. Stam Paraaf/Datum | Geautoriseerd : 30/1 T. Yucel Paraaf/Datum

Tekeningnr. : 10 - W - 1654 b
Wijk/projectcode — Soort — Volgnr. Ver.

K:\OIR\STAD_PROJECTEN\CENTRUMMARINIERSWEG EN OMGEVING\2_VOORBEREIDING\3_PROJECTRESULTATEN\3.40 TEKENINGEN\WEGENBOUW\TEKENINGEN