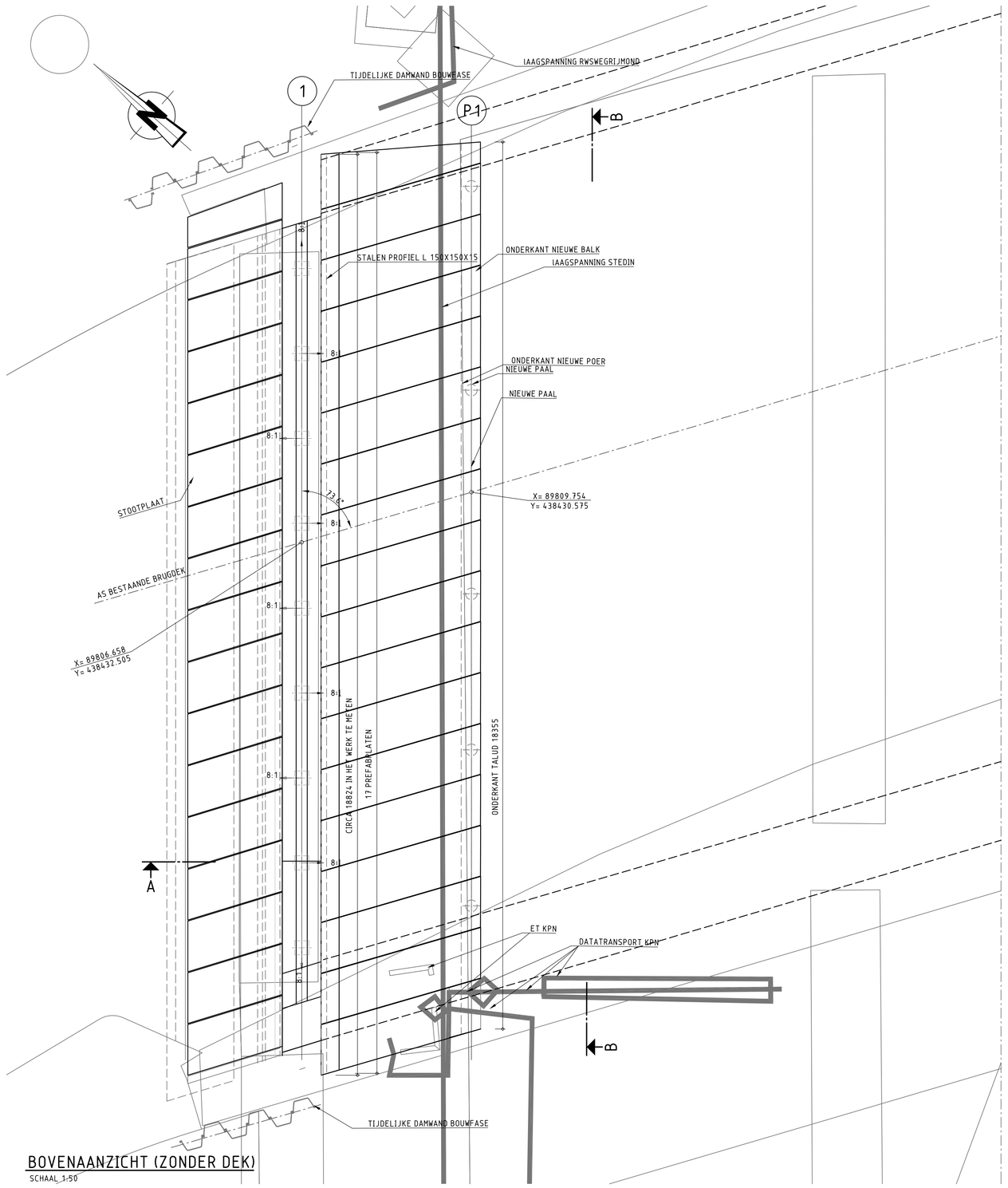

BOVENAANZICHT (ZONDER DEK)
SCHAAL 1:50

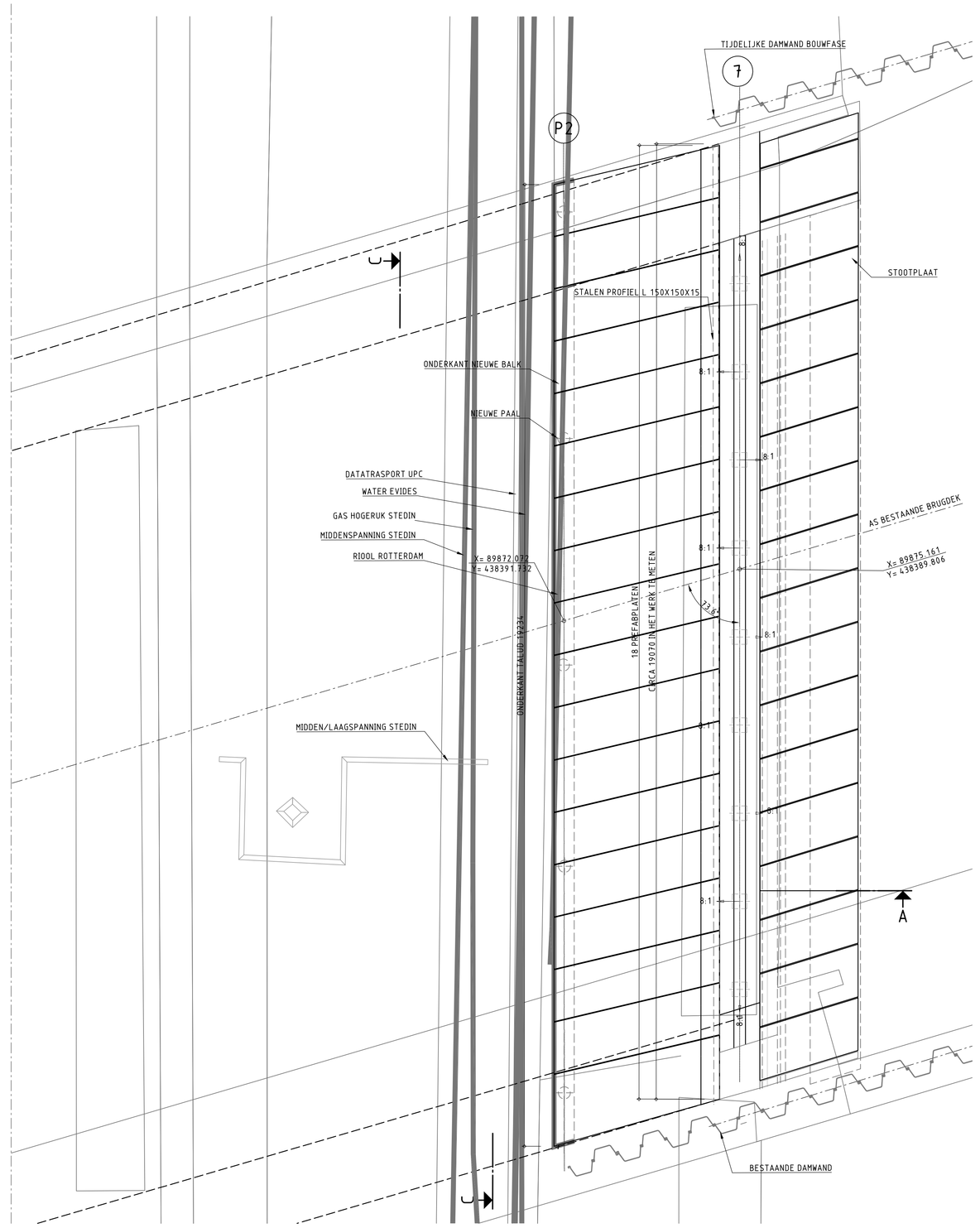

INDICATIEVE LIGGING K&L OBV KLIKMELDING

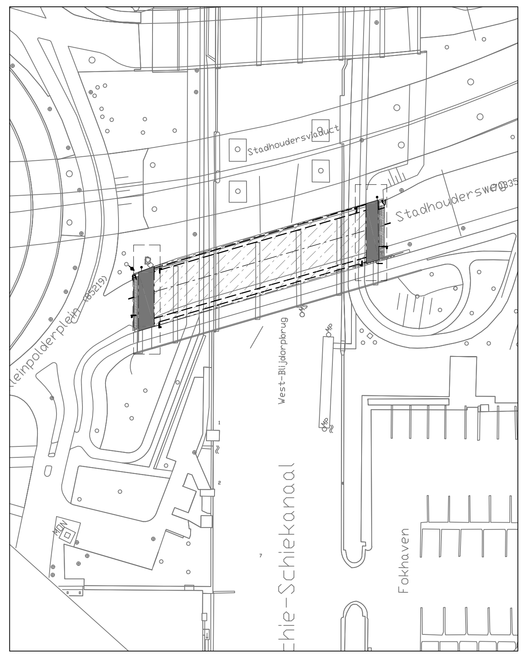

OVERZICHT LOCATIE
SCHAAL 1:200

OPMERKINGEN

- BESTEKNUMMER: 1-083-12
- VOOR OVERZICHT BESTAANDE SITUATIE ZIE TEKENNING LH12C023-B-BT-001
- VOOR OVERZICHT NIEUWE SITUATIE ZIE TEKENING LH12C023-B-BT-002
- VOOR DETAIL PREFABPASPLAAT ZIE TEKENING LH12C023-B-BT-004
- ALLE MATEN IN HET WERK CONTROLEREN

LEGENDA

- BESTAANDE BETON
- PREFAB BETON
- TE STORTEN BETON
- ZAND AANVULLEN
- ARGEX
- WERKVLOER
- 8:1 BESTAANDE PALEN
- STORTNAAD

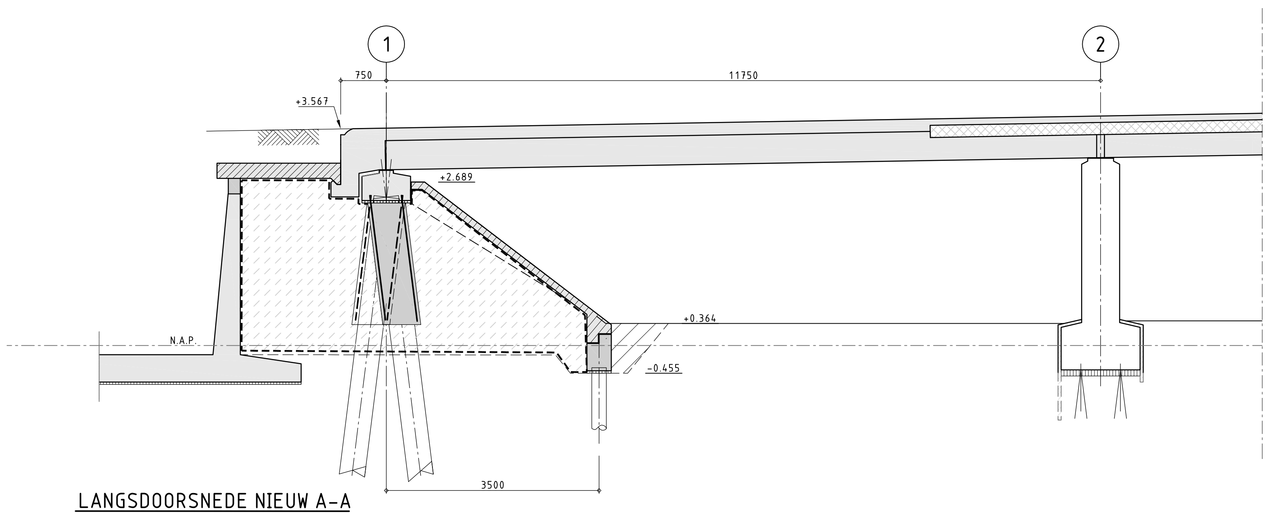

LANGSDOORSNEDE NIEUW A-A
SCHAAL 1:50

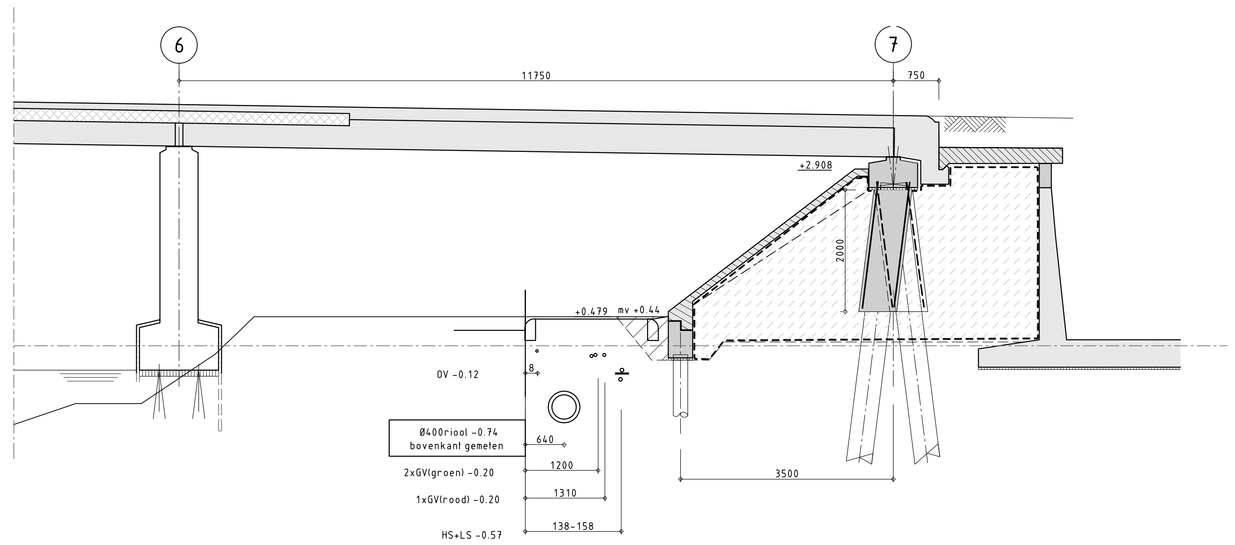

LIGGING K&L OBV GRAAFPROFIELEN

SITUATIE

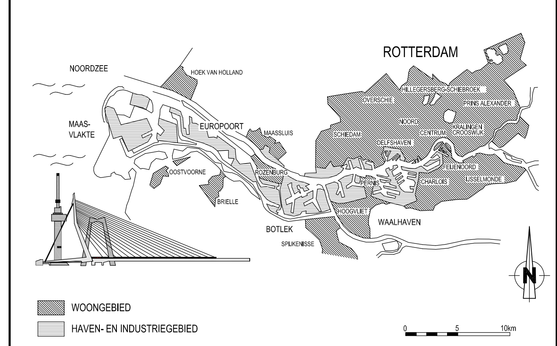

VERSIE

f			
e			
d			
c			
b			
a	DEFINITIEF T.B.V. BESTEK	R.E PETRONILIA	29-10-2012
Versie	Omschrijving	Tekenaar	Datum

Bestandsnaam : LH12C023-B-BT-001_002_003_004 TEK.DWG | Projectcode : | Vervolging :

Gemeente Rotterdam
Gemeentewerken
Ingenieursbureau

Galvanistraat 15
Postbus 6633
3002 AP ROTTERDAM
Telefoon : 010 489 ....
Telefax : 010 489 ....

WEST BLIJDORPBRUG

NIEUWE SITUATIE

BOVENAANZICHT & DOORSNEDE NOORD EN ZUID
LIGGING KABELS & LEIDING
BESTEKTEKENING

Behoort bij : | Nummer :
Geografische code :
Formaat : A0 | Blad 5 van 5 bladen
Schaal : 1:50

Getekend :	Gecontroleerd :	Geautoriseerd :	Tekeningnr. :	
R. PETRONILIA	L. HOEKMAN	J. VAN DER LAARSE	LH12C023-B-BT-005	a
5-10-2012	Paraaf / Datum	Paraaf/Datum	Wijkprojectcode / Soort / Volgnr.	De

M:\GWW-HT\BOUWENWJ\RETHEKENEN\LH12C023 PAAL\VERSTERKING WEST-BLIJDORPBRUG\2_VOORBEREIDENGG_PROJECTRESULTATEN TEKENINGEN