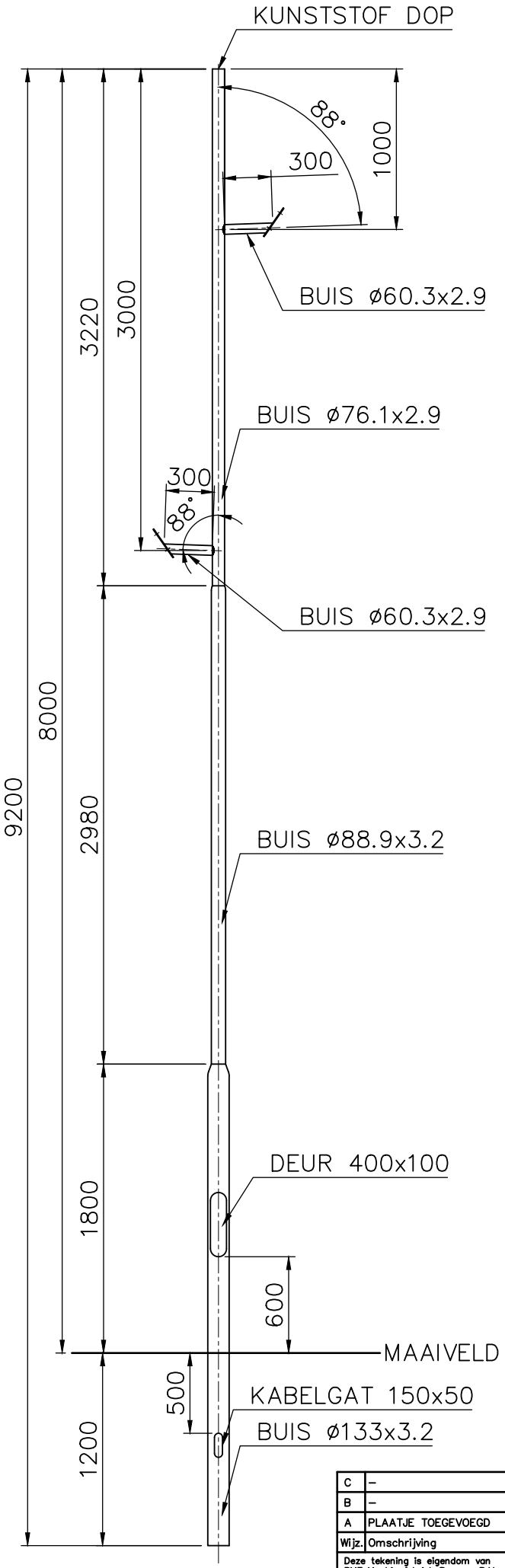

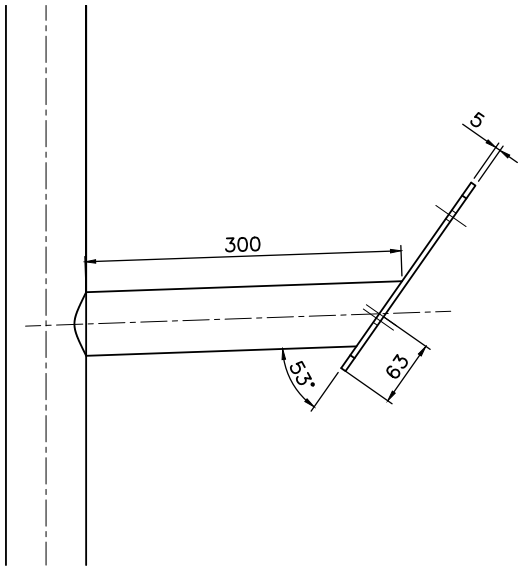

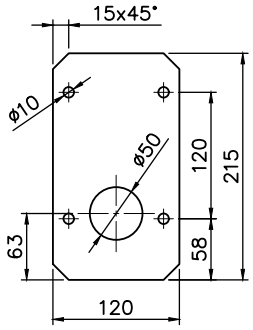

DETAILS		
DEUR AFMETINGEN:	H=400	B=100
DEUR :	DEUSRB01	
SLOT :	SLK30R01	
BINNENWERK :	BIMZSG01	
VARIABELE :	WAARDE :	
–	–	
–	–	

OPPERVLAKTE BEHANDELING:

- THERMISCH VERZINKT VOLGENS EN ISO 1461.
- VERVOLGENS DE GEHELE MAST DECALLISEREN MET MOTIEF .....

C	–	–	–	Bijz.:		
B	–	–	–	Schaal:	1:40	Datum:
A	PLAATJE TOEGEVOEGD	17-01-2011	JC	Getek.:	JC	14-01-2011
Wijz.	Omschrijving	Datum:	Par:			

Deze tekening is eigendom van PMF Machinefabriek Bergum B.V. en mag zonder haar toestemming niet worden gebruikt, gekopieerd en/of aan derden ter beschikking worden gesteld. Auteursrechten voorbehouden volgens de wet.

Amerikaanse Projectie:

P.M.F. Machinefabriek Bergum B.V.
Postbus 13
NL-9250 AA Burgum
Tel. (+31) 511-463815
Fax. (+31) 511-464281

BENAMING
LICHTMAST-2V-BGL 8M-LPH 5/7M-1x300 1x300, TL=9200, 1xDEUR 400x100

TEKENINGNUMMER: –

FORMAAT: A3 1701212DC

WIJZ: A